SEIKO
Since 1942

世界を代表する厚物用工業ミシンメーカー

JAPAN MADE HEAVY DUTY SEWING MACHINE.

工業用ミシン　総合カタログ

工業用ミシン総合カタログ（目次）

モデルコード

モデルコード表 2

フラットベッドミシン

BBW シリーズ 3
BEW 1本針シリーズ 7
BEW 2本針シリーズ 11
H-2BL-AE-1 15
LSW 1本針シリーズ（特殊仕様） 17
LSW 2本針シリーズ（特殊仕様） 19
LSWN 1本針シリーズ 21
LSWN 2本針シリーズ 23
SK シリーズ 25
SLH シリーズ 27
STH-8BLD-3 29
TH シリーズ 31

ポストベッドミシン

BBWP シリーズ 33
LHPWN シリーズ 37
LPW-28BLK（角縫） 39

シリンダーベッドミシン

BSC シリーズ 41
CH シリーズ 45
CW シリーズ 47
LCWN 1本針シリーズ 49
LCWN 2本針シリーズ 51
LSC シリーズ 53
TE / TF シリーズ 55

千鳥縫ミシン

LZ2 シリーズ 57
SKZ シリーズ 59

ロングアームミシン

JW シリーズ 61
LSWNH シリーズ 63
SK-2B-20-1 65

二重環縫ミシン

LDA シリーズ 67
LD シリーズ 69
SSLD シリーズ 71

電子ミシン

SAM-22 73
SAM-40 75

ACサーボモーター

HVP-i70 77
HVP-i90 79

※性能改良の為、仕様、外観等を変更する事が有ります。
※縫製速度は糸、生地、オペレーターの熟練度によって調整してください。

モデルコード表

BEW -28 BLCS-1-BTFL-CD-DS

主要なモデルコード	
C□ □C□ □□C	シリンダーベッド
□P□ □□P□	ポストベッド
□HP□□	ハイポストベッド
J□	ジャンボベッド
□□□H	ハイアーム
□D □D□ □□D	二重環縫
□Z□ □□Z	千鳥縫
L□	自動給油
B□□□	ベアリング
□□□N	後継機種
H □H □□H	垂直かま
□W □□W □□□W	水平かま

送り	
2	上下送り
6	下送り
7	針送り・下送り
8	総合送り

針	
□	1本針
2□	2本針
3□	3本針
4□	4本針

サブクラス	
B	返し縫
L	大かま
K	角縫
M	メス
V	同調バインダー
VMF	先メス・同調バインダー
H	水平下送り
C	自動糸切り
CB	針板突出し
20	20インチアーム
30	30インチアーム
1	モデルチェンジ番号
2	
3	
R	先引きプーラー
TA	太糸仕様(*)
SF	スリムポスト
LP	左ポスト
BT	自動返し縫
FL	自動押え上り
CD	クライミング機構
DS	デュアルステッチ機構

(*)太糸仕様についてA表記のモデルもあります。

BBW シリーズ

高速度・１本針本縫総合送り・自動糸切り・自動返し縫・
自動押え上げ装置・水平全回転かま・クライミング機構・
デュアルスティッチ機構付ミシン

BBW-8BLC-BTFL-CD-DS

機 種 名

BBW-8BLC-BTFL-CD-DS

用　途

- 中厚から厚物の革、レザー、ビニール等の生地や合成素材などの縫製ができます。
- 自動車内装・皮革・カバン・家具・テント・シート等の縫製に最適です。

特　長

● 大きな送り量、安定した静音縫製
＊最大9mm(正・逆共)の大きな縫い目ピッチ。
＊厚物縫製でも確実な縫い目を形成する総合送り機構。
＊リンク式天秤の採用により、静音な高速運転が出来ます。

● 1.6倍かまの採用
＊太糸縫製において、下糸交換の頻度を少なくする1.6倍かまを装備。

● 安全装置
＊糸噛み等のトラブルによるかまの損傷を防止する安全装置を装備。

● 信頼の糸切り機構
＊#4の太糸まで確実に切断する、信頼の糸切り機構を装備。

● 用途に応じた送りピッチを切り替え可能(DS機構)
＊用途に合わせた２種類の縫い目ピッチを設定することにより、段部や厚み部分、わん曲部縫製など、様々な縫製条件もスイッチ１つで瞬時に切り替えができます。
＊厚さの異なる縫製物においても均一で綺麗な縫い目はもちろんのこと、作業効率を著しく高めます。

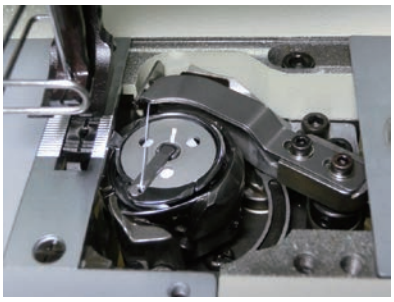
1.6倍かま・信頼の糸切り機構

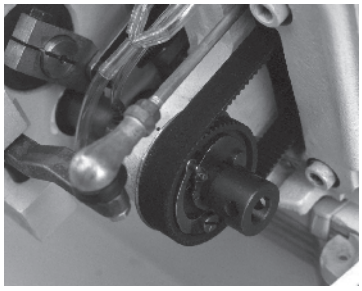
安全装置

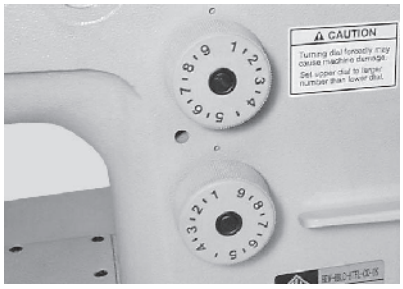

用途に応じた送りピッチの
切り替え（DS機構）

● 内蔵式ボビンワインダー
＊縫製作業をしながらでも簡単に下糸巻作業ができる内蔵式ボビンワインダー。

● 広い作業スペース
＊針からミシンアームまで300mmのフトコロ寸法は、大きな縫製品でも楽に作業できます。

● 大きな押え上昇量
＊厚物材料が容易に出し入れできる16mm上りの高い押え上昇量。

巻き量微調節機能付き
内蔵式ボビンワインダー

広い作業スペース

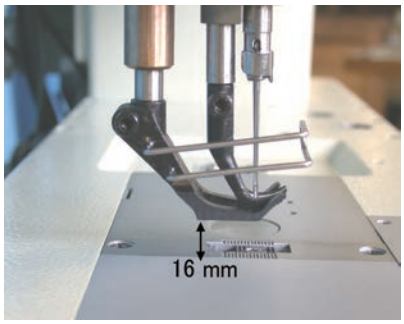

16mm上りの押え上昇量

● 押え上げレバー
＊押え上げレバーはミシン右端に位置し、押え金後方上部は充分なスペースがあり、縫製の邪魔にならずに効率的な作業が出来ます。

押え上げレバー

● 簡単な交互運動量の設定

＊中押えと外押えの交互運動量は、ミシン上部の大きなダイヤルで簡単に設定できます。

＊交互運動量が設定されると、自動的にその運動量に最適な縫い速度に制御され、安定した縫製が得られます。また縫製中の音も静かで、耐久性も高めます。

● 段縫い部もスムースに縫製(CD機構)

＊設定した中押えと外押えの交互運動量を、いつでも瞬時にスイッチ１つで最大交互運動量7mmに切り替えることができ、段部もスムースに縫製できます。

● ５連操作スイッチで作業効率アップ

＊縫製中でも作業し易い位置に５種類のスイッチを配置。様々な付加機能で作業効率を高めます。

簡単な交互運動量の設定

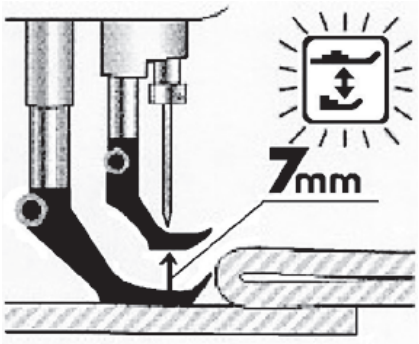

段違い部もスムースに縫製

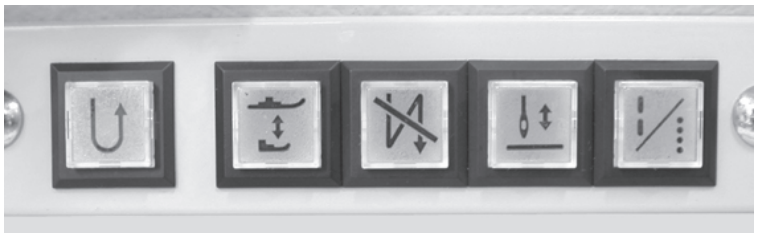

５連操作スイッチ

クイックバックスイッチ

＊縫製中にスイッチを押している間、返し縫を行います。

交互運動量切り替えスイッチ

＊スイッチを押すと中押えと外押えの交互運動量が切り替わります。ランプが点灯しているときは最大交互運動量7mmになり、消灯しているときは交互運動ダイヤルで設定した運動量になります。

自動止め縫い選択スイッチ

＊止め縫いがあらかじめ設定されているときにスイッチを押すと、止め縫いを解除します。また、設定さていないときにスイッチを押すと、止め縫いを行います。（いずれも初回のみ）

半針作動スイッチ

＊ミシンが停止したときに針を上下に動かします。

縫い目切り替えスイッチ

＊スイッチを押すと縫い目ピッチが切り替わります。ランプが点灯しているときは小さい方のピッチになり、消灯しているときは大きい方のピッチになります。

特　長 (BBW-□)

機種名		BBW-8BLC-BTFL-CD-DS
針数		1本針
最高縫速度		3,500 s.p.m.（下表参照）
最大縫目長さ		9 mm
押え上昇量	手動	9 mm
	自動押え上げ	16 mm
針棒ストローク		34 mm
使用針		DP×17 #18～#25（#23），135×17 Nm110～Nm200（Nm160）
使用糸		#30～#5（標準 #8）
使用かま		水平全回転1.6倍かま
糸切り長さ		27 mm
天秤		リンク天秤
押え金交互運動量		1～7 mm
ピッチ変更方式		ダイヤル式
下糸巻方式		頭部内蔵式
自動押え上げ装置		エアシリンダー方式
交互運動量切り替え装置		エアシリンダー方式
安全装置		標準装備
給油方式		自動給油
ベッドサイズ		567 ×177 mm
フトコロ広さ		300 ×120 mm
モーター		ACサーボモーター
頭部重量		51 Kg

●性能改良のため仕様・外観を変更することがあります。
●縫製作業上の諸問題についてはお気軽にご相談下さい。

縫 速 度

押え金交互上昇量	縫目長さ	
	6 mm以下	6 mm～ 9 mm
1 mm ～ 2 mm	3500 s.p.m	2000 s.p.m.
3 mm	3000 s.p.m.	
4 mm	2500 s.p.m.	
5 mm ～ 7 mm	2000 s.p.m.	

BBW-□

	8BLC-BTFL-CD-DS
糸切り装置(C)	○
クイックバック(BT)	○
自動押え上げ装置(FL)	○
交互運動量切り替え(CD)	○
デュアルステッチ機構(DS)	○

SEIKO
セイコーミシン株式会社
本　社：〒273-0018　千葉県船橋市栄町2-13-6
T E L：047-420-3561
F A X：047-420-3560
E-Mail：eigyo@seiko-sewing.co.jp

このカタログの記載内容は2016年 4月現在のものです。

http://www.seiko-sewing.co.jp/

BEW 1本針シリーズ

高速度・本縫総合送り・水平全回転2倍かま・返し縫付ミシン

BEW-8BLCS-1-BTFL-CD-DS

機種名

BEW-8BLS-1

BEW-8BLCS-1-BTFL-CD-DS

自動糸切り・自動返し縫・自動押え上げ装置・クライミング機構・デュアルステッチ機構付

BEW-8BLE-1

BEW-8BLCE-1-BTFL-CD-DS

自動糸切り・自動返し縫・自動押え上げ装置・クライミング機構・デュアルステッチ機構付

用　途

- 中厚から厚物の革、レザー、ビニール等の生地や合成素材などの縫製ができます。
- 自動車内装・皮革・カバン・家具・テント・シート等の縫製に最適です。

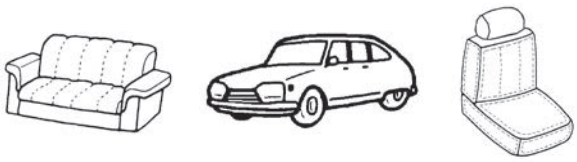

特　長

● 大きな送り量、安定した静音縫製
＊最大9mm（正・逆共）の大きな縫い目ピッチ。
＊厚物縫製でも確実な縫い目を形成する総合送り機構。
＊スライド式天秤の採用により、糸締りが良く安定した縫製が出来ます。

● ２倍カマの採用
＊太糸縫製において、下糸交換の頻度を少なくする２倍カマを装備。

● 信頼の糸切り機構
＊＃１の太糸まで確実に切断する、信頼の糸切り機構を装備。

● 用途に応じた送りピッチを切り替え可能(DS機構)
＊用途に合わせた２種類の縫い目ピッチを設定することにより、段部や厚み部分、わん曲部縫製など、様々な縫製条件もスイッチ１つで瞬時に切り替えができます。
＊厚さの異なる縫製物においても均一で綺麗な縫い目はもちろんのこと、作業効率を著しく高めます。

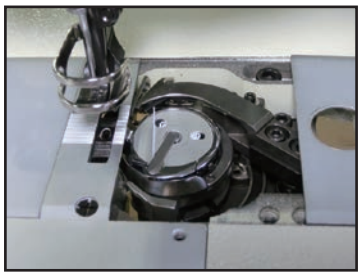
２倍カマ・信頼の糸切り機構

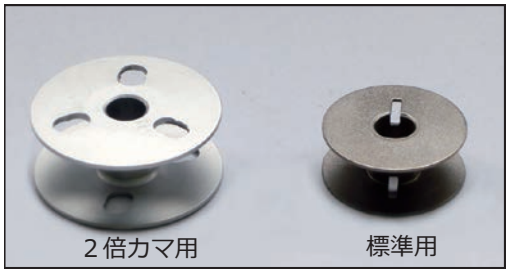

ボビンサイズ比較

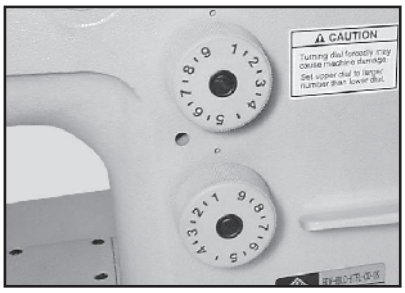

用途に応じた送りピッチの
切り替え（DS機構）

● 内蔵式ボビンワインダー
＊縫製作業をしながらでも簡単に下糸巻作業ができる内蔵式ボビンワインダー。

● 広い作業スペース
＊針からミシンアームまで300mmのフトコロ寸法は、大きな縫製品でも楽に作業できます。

● 大きな押え上昇量
＊厚物材料が容易に出し入れできる16mm上りの高い押え上昇量。

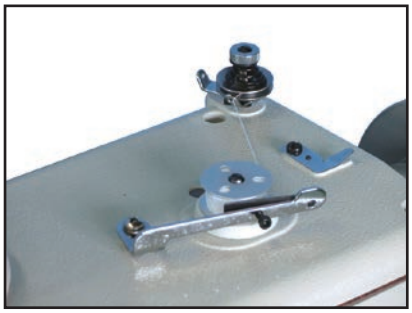
巻き量微調節機能付き
内蔵式ボビンワインダー

広い作業スペース

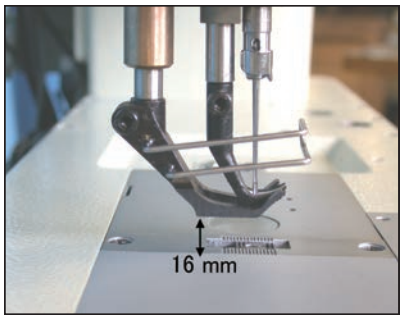

16mm上りの押え上昇量

● 簡単な交互運動量の設定
＊中押えと外押えの交互運動量は、ミシン上部の大きなダイヤルで簡単に設定できます。
＊交互運動量が設定されると、自動的にその運動量に最適な縫い速度に制御され、安定した縫製が得られます。また縫製中の音も静かで、耐久性も高めます。

● 段縫い部もスムースに縫製(CD機構)
＊設定した中押えと外押えの交互運動量を、いつでも瞬時にスイッチ１つで最大交互運動量7mmに切り替えることができ、段部もスムースに縫製できます。

● 5連操作スイッチで作業効率アップ

＊縫製中でも作業し易い位置に5種類のスイッチを配置。様々な付加機能で作業効率を高めます。

簡単な交互運動量の設定

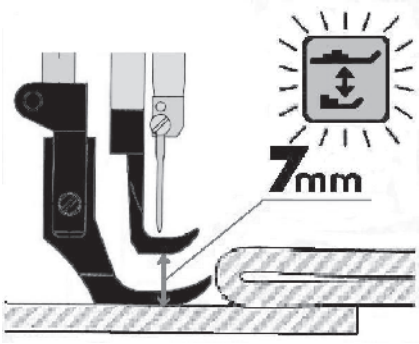

段違い部もスムースに縫製(CD機構)

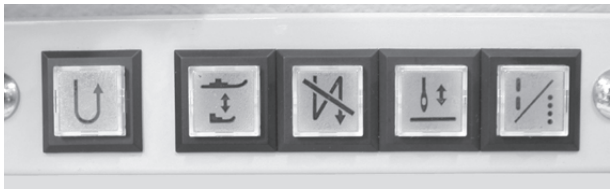

5連スイッチ

- クイックバックスイッチ
- 交互運動量切り替えスイッチ
- 自動止め縫い選択スイッチ
- 半針作動スイッチ
- 縫い目切り替えスイッチ

● 押え金の形状を用途により選択

＊用途により、押え金の形状を「Sタイプ」もしくは「Eタイプ」からお選びいただけます。
（標準仕様は「Sタイプ」になります。）

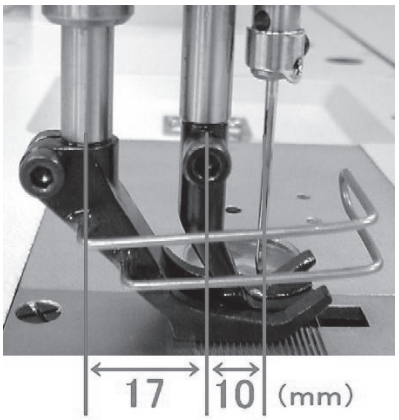

E タイプ

＊BEW-8BLE-1
＊BEW-8BLCE-1-BTFL-CD-DS

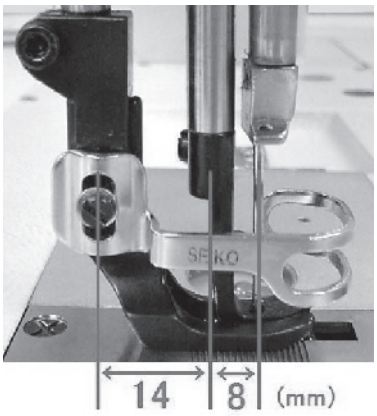

S タイプ

＊BEW-8BLS-1
＊BEW-8BLCS-1-BTFL-CD-DS

● 吊り定規（オプション）

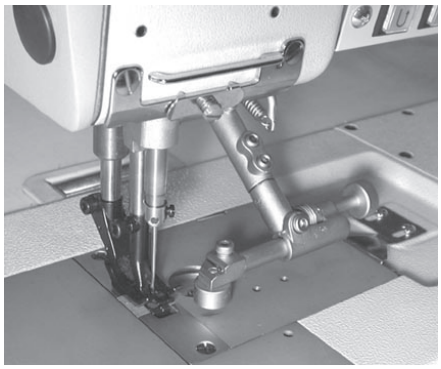

使用時

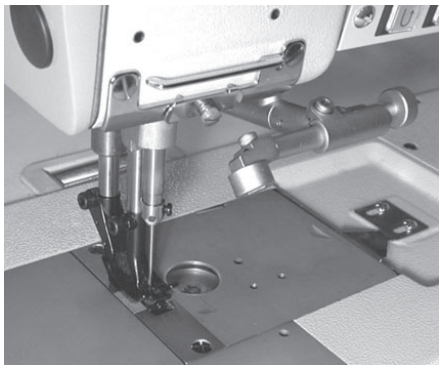

収納時

特　長 (BEW-□)

機種名		8BLS-1	8BLE-1	8BLCS-1-BTFL-CD-DS	8BLCE-1-BTFL-CD-DS
針数		1本針			
最高縫速度		2,500 s.p.m.（下表参照）			
最大縫目長さ		9 mm			
押え上昇量	手動	9 mm			
	膝上げ	16 mm		-	
	自動押え上げ	-		16 mm	
針棒ストローク		37 mm			
使用針		DP×17 #18～#25 (#23)，135×17 Nm110～Nm200 (Nm160)			
使用糸		#30～#1（標準 #5）			
使用かま		-	水平全回転2倍かま		
糸切り長さ				13 mm	
天秤		スライド天秤			
押え金交互運動量		1～6.5 mm		1～7 mm	
ピッチ変更方式		ダイヤル式			
下糸巻方式		頭部内蔵式			
自動押え上げ装置		-		エアシリンダー方式	
交互運動量切り替え装置		-		エアシリンダー方式	
安全装置		標準装備			
給油方式		自動給油			
ベッドサイズ		567 ×177 mm			
フトコロ広さ		300 ×120 mm			
モーター		クラッチモーター		ACサーボモーター	
頭部重量		49 Kg		51 Kg	

●性能改良のため仕様・外観を変更することがあります。
●縫製作業上の諸問題についてはお気軽にご相談下さい。

縫 速 度

押え金交互上昇量	縫目長さ	
	6 mm以下	6 mm～ 9 mm
1 mm～ 2 mm	2,500 s.p.m	2,000 s.p.m.
3 mm	2,400 s.p.m.	
4 mm	2,300 s.p.m.	
5 mm～ 7 mm	2,000 s.p.m.	

BEW-□

	8BLCS-1-BTFL-CD-DS
糸切り装置(C)	○
クイックバック(BT)	○
自動押え上げ装置(FL)	○
交互運動量切り替え(CD)	○
デュアルステッチ機構(DS)	○

SEIKO
セイコーミシン株式会社
本　社：〒273-0018　千葉県船橋市栄町2-13-6
T E L：047-420-3561
F A X：047-420-3560
E-Mail：eigyo@seiko-sewing.co.jp

このカタログの記載内容は2016年 4月現在のものです。

http://www.seiko-sewing.co.jp/

BEW 2本針シリーズ

高速度・本縫総合送り・水平全回転２倍かま・返し縫付ミシン

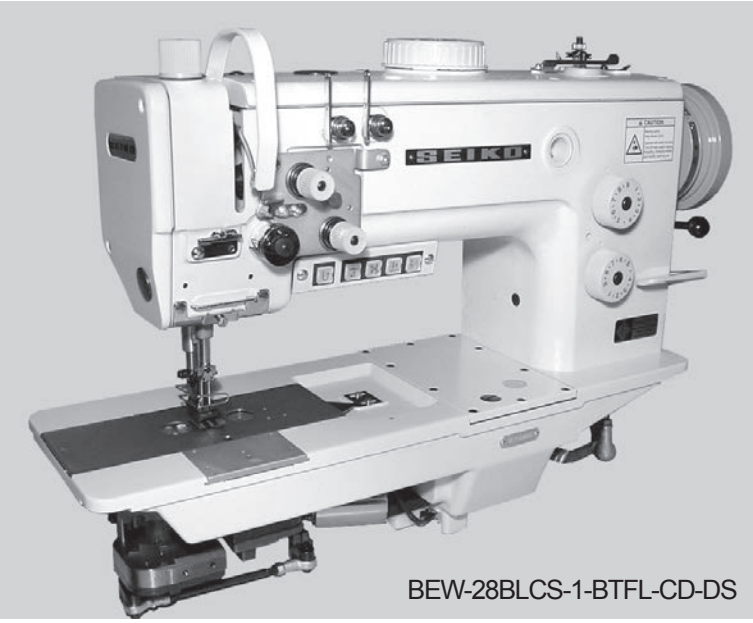

BEW-28BLCS-1-BTFL-CD-DS

機種名

BEW-28BLS-1

BEW-28BLCS-1-BTFL-CD-DS

自動糸切り・自動返し縫・自動押え上げ装置・クライミング機構・デュアルステッチ機構付

用　途

- 中厚から厚物の革、レザー、ビニール等の生地や合成素材などの縫製ができます。
- 自動車内装・皮革・カバン・家具・テント・シート等の縫製に最適です。

特　長

● 大きな送り量、安定した静音縫製
＊最大9mm（正・逆共）の大きな縫い目ピッチ。
＊厚物縫製でも確実な縫い目を形成する総合送り機構。
＊スライド式天秤の採用により、糸締りが良く安定した縫製が出来ます。

● ２倍カマの採用
＊太糸縫製において、下糸交換の頻度を少なくする２倍カマを装備。

● 信頼の糸切り機構
＊＃１の太糸まで確実に切断する、信頼の糸切り機構を装備。

● 用途に応じた送りピッチを切り替え可能(DS機構)
＊用途に合わせた２種類の縫い目ピッチを設定することにより、段部や厚み部分、わん曲部縫製など、様々な縫製条件もスイッチ１つで瞬時に切り替えができます。
＊厚さの異なる縫製物においても均一で綺麗な縫い目はもちろんのこと、作業効率を著しく高めます。

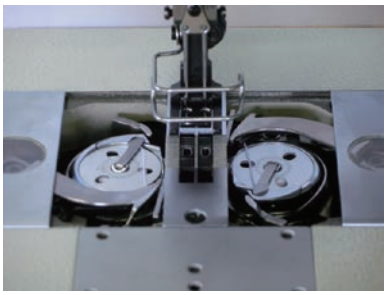
２倍カマ・信頼の糸切り機構

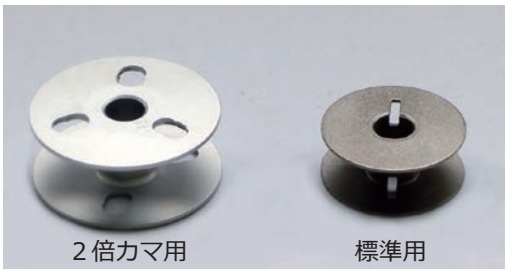

ボビンサイズ比較

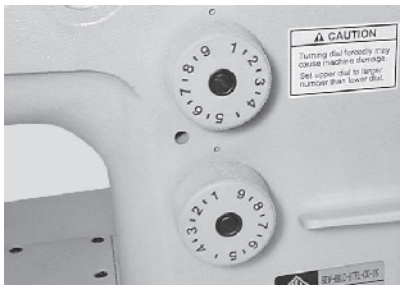

用途に応じた送りピッチの
切り替え（DS機構）

● 内蔵式ボビンワインダー
＊縫製作業をしながらでも簡単に下糸巻作業ができる内蔵式ボビンワインダー。

● 広い作業スペース
＊針からミシンアームまで300mmのフトコロ寸法は、大きな縫製品でも楽に作業できます。

● 大きな押え上昇量
＊厚物材料が容易に出し入れできる16mm上りの高い押え上昇量。

巻き量微調節機能付き
内蔵式ボビンワインダー

広い作業スペース

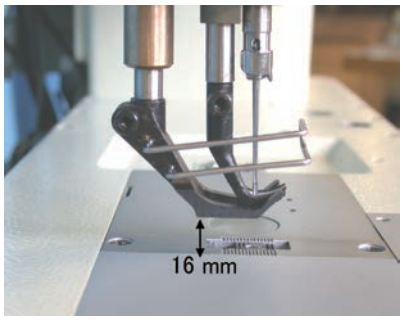

16mm上りの押え上昇量

● 簡単な交互運動量の設定
＊中押えと外押えの交互運動量は、ミシン上部の大きなダイヤルで簡単に設定できます。
＊交互運動量が設定されると、自動的にその運動量に最適な縫い速度に制御され、安定した縫製が得られます。また縫製中の音も静かで、耐久性も高めます。

● 段縫い部もスムースに縫製(CD機構)
＊設定した中押えと外押えの交互運動量を、いつでも瞬時にスイッチ１つで最大交互運動量7mmに切り替えることができ、段部もスムースに縫製できます。

● ５連操作スイッチで作業効率アップ

＊縫製中でも作業し易い位置に５種類のスイッチを配置。様々な付加機能で作業効率を高めます。

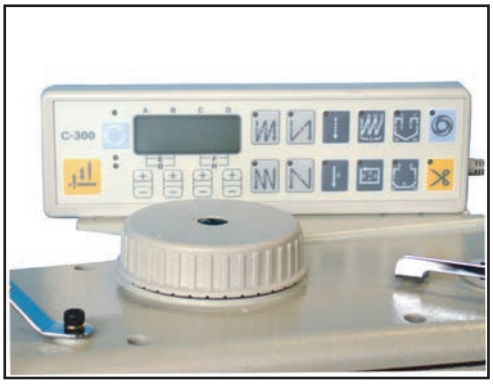

簡単な交互運動量の設定

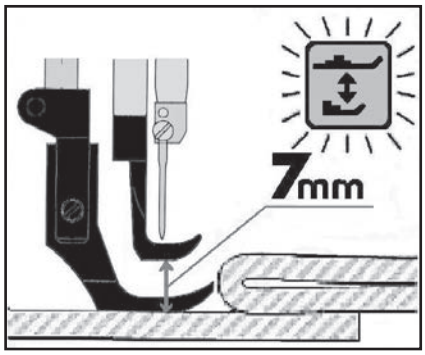

段違い部もスムースに縫製(CD機構)

５連スイッチ

- クイックバックスイッチ
- 交互運動量切り替えスイッチ
- 自動止め縫い選択スイッチ
- 半針作動スイッチ
- 縫い目切り替えスイッチ

● 吊り定規（オプション）

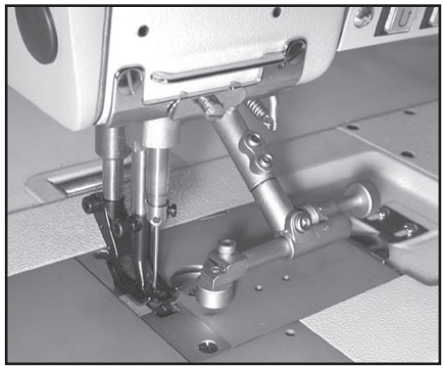

使用時

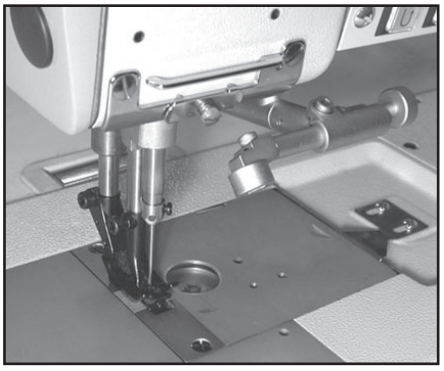

収納時

特　長 (BEW-□)

機種名		28BLS-1	28BLCS-1-BTFL-CD-DS
針数		2本針	
最高縫速度		2,500 s.p.m.（下表参照）	
最大縫目長さ		9 mm	
押え上昇量	手動	9 mm	
	膝上げ	16 mm	–
	自動押え上げ	–	16 mm
針棒ストローク		37 mm	
使用針		DP × 17 #18～#25 (#23), 135×17 Nm110～Nm200 (Nm160)	
使用糸		#30 ～ #1（標準 #5）	
使用かま		–	水平全回転2倍かま
糸切り長さ			13 mm
天秤		スライド天秤	
押え金交互運動量		1～6.5 mm	1～7 mm
ピッチ変更方式		ダイヤル式	
下糸巻方式		頭部内蔵式	
自動押え上げ装置		–	エアシリンダー方式
交互運動量切り替え装置		–	エアシリンダー方式
安全装置		標準装備	
給油方式		自動給油	
ベッドサイズ		567 × 177 mm	
フトコロ広さ		300 × 120 mm	
モーター		クラッチモーター	ACサーボモーター
頭部重量		49 Kg	51 Kg

●性能改良のため仕様・外観を変更することがあります。
●縫製作業上の諸問題についてはお気軽にご相談下さい。

縫 速 度

押え金交互上昇量	縫目長さ	
	6 mm以下	6 mm～ 9 mm
1 mm～ 2 mm	2,500 s.p.m	2,000 s.p.m.
3 mm	2,400 s.p.m.	
4 mm	2,300 s.p.m.	
5 mm～ 7 mm	2,000 s.p.m.	

BEW-□

	28BLCS-1-BTFL-CD-DS
糸切り装置(C)	○
クイックバック(BT)	○
自動押え上げ装置(FL)	○
交互運動量切り替え(CD)	○
デュアルステッチ機構(DS)	○

ゲージサイズ (BEW-□)

機種名	ゲージサイズ
28BLS-1 **28BLCS-1-BTFL-CD-DS**	標準：1/4″(6.4 mm), 5/16″(7.9 mm), 3/8″(9.5 mm), 1/2″(12.7 mm) 特注：1/8″(3.2 mm), 3/16″(4.8 mm)

SEIKO
セイコーミシン株式会社
本　社：〒273-0018　千葉県船橋市栄町2-13-6
T E L：047-420-3561
F A X：047-420-3560
E-Mail：eigyo@seiko-sewing.co.jp

このカタログの記載内容は2016年 4月 現在のものです。

http://www.seiko-sewing.co.jp/

H-2BL-AE-1

垂直全回転２倍かま・１本針本縫上下送り・返し縫付ミシン

H-2BL-AE-1

機種名

H-2BL-AE-1

H-2BL-AE-1-TA
太糸仕様

用　途

- 中厚から厚物の革、レザー、帆、テントなどの生地や種々合成素材まで縫製できます。
- 自動車内装、帆、テント、トレーラーカバー、日よけ、バッグ類などの縫製に適しています。

H-2BL-AE-1

特　長

- オイルポンプによる自動給油方式を採用しています。
- 下糸交換の頻度を少なくする垂直全回転２倍かまを採用しています。(自動給油タイプ)
- ダイヤルストッパーにより送り調節ダイヤルのずれを確実に防ぎます。
- 押え上り16mm(膝上げ)は厚物縫製に最適です。
- 前進、後退の縫目長さの調整が容易になっています。

仕　様

機種名		H-2BL-AE-1	H-2BL-AE-1-TA
針数		1本針	
最高縫速度		2000 s.p.m.	
最大縫目長さ		8 mm	
押え上昇量	膝上げ	16 mm	
	手動	8 mm	
針棒ストローク		37 mm	
使用針		DP x 17(#23), 135 x 17(#160)	DP x 17(#25), 135 x 17(#200)
使用糸		#20～#5（標準#8）	上糸#0, 下糸#5（標準）
使用かま		垂直全回転2倍かま	垂直全回転2倍かま(太糸用)
押え金交互運動量		2～5 mm（標準 3.5 mm）	
天秤		リンク天秤	
給油方式		自動給油	
ベッドサイズ		475 x 178 mm	
フトコロ広さ		260 x 120 mm	
モーター		クラッチモーター	
頭部重量		29 Kg	

●性能改良のため仕様・外観を変更することがあります。
●縫製作業上の諸問題についてはお気軽にご相談下さい。

SEIKO
セイコーミシン株式会社
本　社：〒273-0018　千葉県船橋市栄町2-13-6
ＴＥＬ：047-420-3561
ＦＡＸ：047-420-3560
E-Mail：eigyo@seiko-sewing.co.jp

このカタログの記載内容は2017年 2月 現在のものです。

http://www.seiko-sewing.co.jp/

LSW 1本針シリーズ（特殊仕様）

高速度・本縫総合送り・水平全回転２倍かま・返し縫付ミシン

LSW-8BLVMF

機種名

LSW-8BLM
サイドカッター付

LSW-8BLVMF
先メス・同調バインダー機構(*)

(*)ご要望により特殊バインダー製作いたします。(オプション)

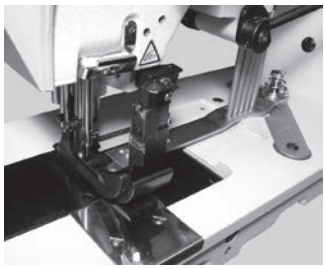
LSW-8BLVMF

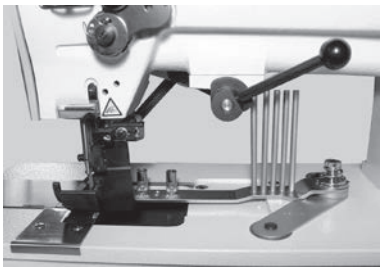

用　途

- 中厚から厚物の革、レザー、ビニール等の生地や合成素材などの縫製ができます。
- キルト、クッション、カバー、自動車内装などの裁断縫製や寝具のテーピング作業に最適です。

＊**8BLVMF**　各種フトン・カバー・敷物
＊**8BLM**　メスでの切断作業

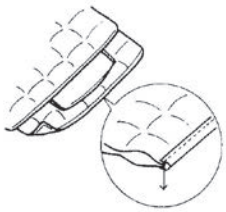
LSW-8BLVMF

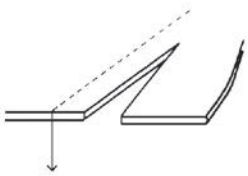
LSW-8BLM

特　長 (LSW-□)

- 縫製、裁断、テープ巻きが同一工程作業で可能になります。(8BLVMF)
- 下糸交換の頻度を少なくする水平全回転２倍かまを装備しています。(自動給油タイプ)
- かま破損を防止する安全装置を装備しています。

・LSW-8BLM
縫製・裁断を同一工程

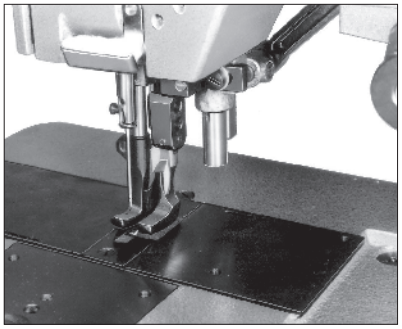

革･ビニール・重布類厚物・自動車内外装の縫製裁断の作業に最適。

・LSW-8BLVMF
裁断（先メス）・テープ巻を同一工程

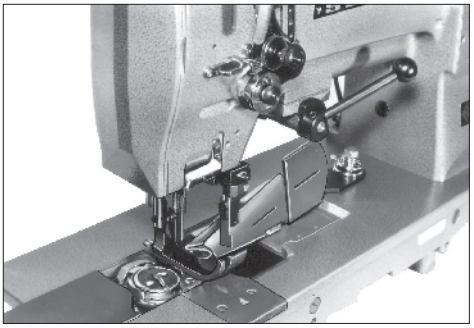

各種フトン・カバー・クッション・敷物等の裁断とテープ巻き作業に最適。

テープ巻き（同調バインダー）

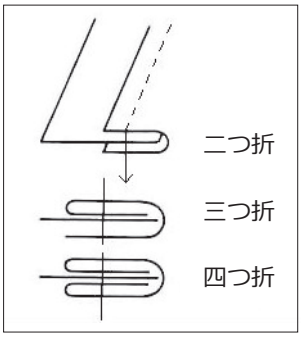

仕　様 (LSW-□)

機種名		8BLVMF	8BLM
針数		1本針	
最高縫速度		2,500 s.p.m.	
最大縫目長さ		6.2 mm(正逆共)	
押え上昇量	膝上げ	12 mm	
	手動	8.5 mm	
針棒ストローク		33.2 mm	
使用針		MTx190 (#19) , 190R (#120)	DPx17 (#22) , 135x17 (#140)
使用糸		#30(標準)	#8(標準)
使用かま		水平全回転2倍かま	
押え金交互運動量		3～6 mm(標準4 mm)	
標準バインダー(オプション)		テープ幅 60 mm(四つ折)	-
切断巾		6～18 mm (標準 14 mm)	4, 5, 6.5, 8, 10 mm(標準 8 mm)
天秤		スライド天秤	
給油方式		半自動給油	
ベッドサイズ		518 x 177 mm	
フトコロ広さ		258 x 90 mm	
モーター		クラッチモーター	
頭部重量		34 Kg	

●性能改良のため仕様･外観を変更することがあります。
●縫製作業上の諸問題についてはお気軽にご相談下さい。

SEIKO
セイコーミシン株式会社
本　社：〒273-0018　千葉県船橋市栄町2-13-6
ＴＥＬ：047-420-3561
ＦＡＸ：047-420-3560
E-Mail：eigyo@seiko-sewing.co.jp

このカタログの記載内容は2016年 4月現在のものです。

http://www.seiko-sewing.co.jp/

LSW ２本針シリーズ（特殊仕様）

高速度・本縫総合送り・水平全回転２倍かま・角縫・
返し縫付ミシン

LSW-28BLK

機 種 名

LSW-28BLK

LSW-28BLK

用　途

- 中厚から厚物の革、自動車シート、家具、ソファー、コート、ジャケット、ジーンズなどの角縫、飾り縫に最適です。

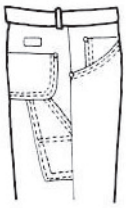

特　長

- 半自動給油
- 下糸交換の頻度を少なくする水平全回転２倍かまを装備しています。(自動給油タイプ)
- かま破損を防止する安全装置を装備しています。
- 切換えレバーで左右片方の針のみ停止することができ、簡単に角縫いができます。

仕　様

機種名		LSW-28BLK
針数		2本針
最高縫速度		2,400 s.p.m.
最大縫目長さ		6.5 mm(正逆共)
押え上昇量	膝上げ	13 mm
	手動	8.5 mm
針棒ストローク		32.6 mm
使用針		DPx17 (#22) , 135x17 (#140)
使用糸		#8(標準)
使用かま		水平全回転2倍かま
押え金交互運動量		3～6 mm(標準4 mm)
天秤		スライド天秤
給油方式		半自動給油
ベッドサイズ		518 x 177 mm
フトコロ広さ		258 x 110 mm
モーター		クラッチモーター
頭部重量		35 Kg

●性能改良のため仕様･外観を変更することがあります。
●縫製作業上の諸問題についてはお気軽にご相談下さい。

ゲージサイズ

機種名	ゲージサイズ
LSW-28BLK	標準:1/4″(6.4 mm), 5/16″(7.9 mm), 3/8″(9.5 mm) 特注:1/8″(3.2 mm), 3/16″(4.8 mm)

SEIKO
セイコーミシン株式会社
本　社：〒273-0018　千葉県船橋市栄町2-13-6
ＴＥＬ：047-420-3561
ＦＡＸ：047-420-3560
E-Mail：eigyo@seiko-sewing.co.jp

このカタログの記載内容は2016年 4月現在のものです。

http://www.seiko-sewing.co.jp/

LSWN 1本針シリーズ

高速度・本縫総合送り・水平全回転２倍かま・返し縫付ミシン

LSWN-8BL-3

機種名

LSWN-8BL-3

LSWN-8BL-3-TA
太糸仕様

LSWN-8BLV-3
同調バインダー機構

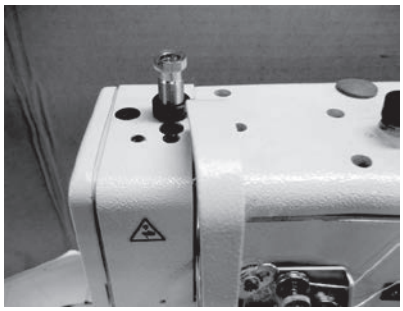

押え圧を強くしても押え棒の動きがスムーズなコイルばね仕様

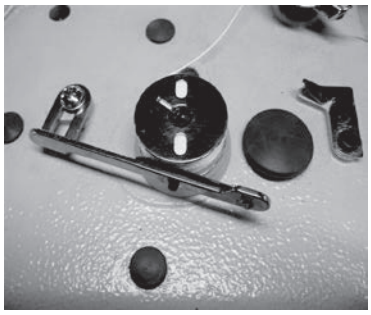

糸巻き量の微調節機能つき内蔵式ボビンワインダー

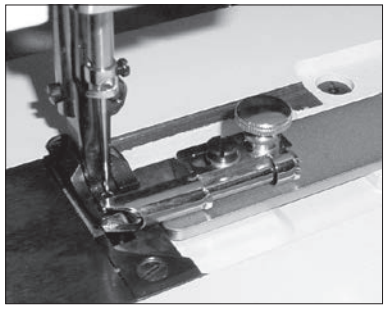

LSWN-8BLV-3

用　途

- 中厚から厚物までの革、レザー、ビニール等の生地や合成素材などの縫製ができます。
- 自動車内装、家具、防水布、カバー、日よけ、テント、シート、スポーツウェアー、アウトドアウェアーなどの縫製に適しています。

特　長 (LSWN-□)

- 外観を一新し、近代的かつ重量感あるアームデザインを採用しました。また、従来機に比べ、騒音・振動を少なくしています。
- アーム駆動部分の露出をなくし、安全性の向上を図りました。
- 厚物縫製に適したロングステッチ(最大10mm)、及び交互押えリフト量(最大6mm)を標準装備にしました。(8BLV-3は除く)
- 縫い目長さの設定を容易にした、送り調節ダイヤルを採用しました。
- 針落ち部をすっきりさせ、被縫製物のハンドリング向上を図った、開閉式シンプル面板を採用しました。
- 厚物縫製に必要な貫布力、及び針の位置決めを容易にした、大ハズミ車を採用しました。
- 縫製作業をしながらでも、簡単に下糸巻作業ができる内蔵式ボビンワインダーを採用したことで、見た目にも美しくなりました。
- 膝上げ機構を組み込んだダイカスト製油受を採用したことで、裾付作業の効率化も図りました。
- 下糸交換の頻度を少なくする、水平全回転２倍かまを装備しています。(自動給油タイプ)
- かま破損を防止する安全装置を装備しています。

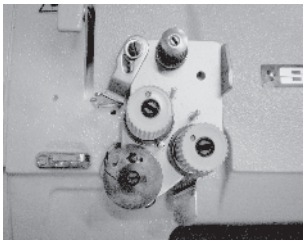

1本針用調子板

仕　様 (LSWN-□)

機種名		8BL-3	8BL-3-TA	8BLV-3
針数		1本針		
最高縫速度		2,800 s.p.m.		2,500 s.p.m.
最大縫目長さ		10 mm(正逆共)		6.2 mm(正逆共)
押え上昇量	膝上げ	16 mm		12 mm
	手動	8.5 mm		8.5 mm
針棒ストローク		33.2 mm		
使用針		DPx17 (#22) 135x17 (#140)	DPx17 (#24) 135x17 (#180)	DPx17 (#18) 135x17 (#110)
使用糸		#8(標準)	#5(標準)	#8(標準)
使用かま		水平全回転2倍かま(自動給油タイプ)		
押え金交互運動量		3～6 mm (標準 4 mm)		
天秤		スライド天秤		
給油方式		半自動給油		
ベッドサイズ		518 x 177 mm		
フトコロ広さ		258 x 110 mm		
モーター		クラッチモーター		
頭部重量		42.5 Kg		44.5 Kg

●性能改良のため仕様・外観を変更することがあります。
●縫製作業上の諸問題についてはお気軽にご相談下さい。

SEIKO
セイコーミシン株式会社
本　社：〒273-0018　千葉県船橋市栄町2-13-6
ＴＥＬ：047-420-3561
ＦＡＸ：047-420-3560
E-Mail：eigyo@seiko-sewing.co.jp

このカタログの記載内容は2016年 4月現在のものです。

http://www.seiko-sewing.co.jp/

LSWN 2本針シリーズ

高速度・本縫総合送り・水平全回転2倍かま・返し縫付ミシン

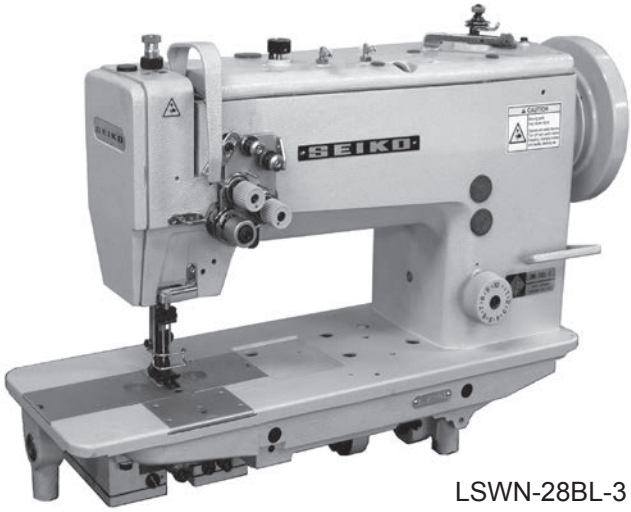

LSWN-28BL-3

機種名

LSWN-28BL-3

LSWN-28BL-3-TA
太糸仕様

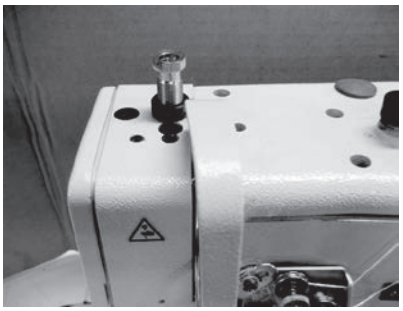

押え圧を強くしても押え棒の動きが
スムーズなコイルばね仕様

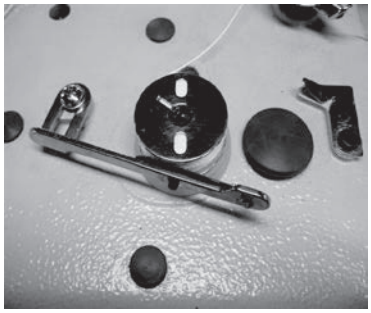

糸巻き量の微調節機能つき内蔵式
ボビンワインダー

用　途

- 中厚から厚物までの革、レザー、ビニール等の生地や合成素材などの縫製ができます。
- 自動車内装、家具、防水布、カバー、日よけ、テント、シート、スポーツウェアー、アウトドアウェアーなどの縫製に適しています。

特　長 (LSWN-□)

- 外観を一新し、近代的かつ重量感あるアームデザインを採用しました。また、従来機に比べ騒音・振動を、少なくしています。
- アーム駆動部分の露出をなくし、安全性の向上を図りました。
- 厚物縫製に適したロングステッチ(最大10mm)、及び交互押えリフト量(最大6mm)を標準装備にしました。
- 縫い目長さの設定を容易にした、送り調節ダイヤルを採用しました。
- 針落ち部をすっきりさせ、被縫製物のハンドリング向上を図った、開閉式シンプル面板を採用しました。
- 厚物縫製に必要な貫布力、及び針の位置決めを容易にした、大ハズミ車を採用しました。
- 縫製作業をしながらでも、簡単に下糸巻作業ができる内蔵式ボビンワインダーを採用したことで、見た目にも美しくなりました。
- 膝上げ機構を組み込んだダイカスト製油受を採用したことで、裾付作業の効率化も図りました。
- 下糸交換の頻度を少なくする、水平全回転２倍かまを装備しています。（自動給油タイプ）
- かま破損を防止する安全装置を装備しています。

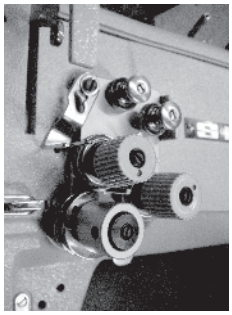
2本針用調子板

仕　様 (LSWN-□)

機種名		28BL-3	28BL-3-TA
針数		2本針	
最高縫速度		2,600 s.p.m.	
最大縫目長さ		10 mm(正逆共)	
押え上昇量	膝上げ	13 mm	
	手動	8.5 mm	
針棒ストローク		33.2 mm	
使用針		DPx17 (#22) , 135x17 (#140)	DPx17 (#24) , 135x17 (#180)
使用糸		#8(標準)	#5(標準)
使用かま		水平全回転2倍かま(自動給油タイプ)	
押え金交互運動量		3～6 mm(標準 4 mm)	
天秤		スライド天秤	
給油方式		半自動給油	
ベッドサイズ		518 x 177 mm	
フトコロ広さ		258 x 110 mm	
モーター		クラッチモーター	
頭部重量		45 Kg	

●性能改良のため仕様･外観を変更することがあります。
●縫製作業上の諸問題についてはお気軽にご相談下さい。

ゲージサイズ (LSWN-□)

機種名	ゲージサイズ
28BL-3	標準： 1/4″(6.4 mm), 5/16″(7.9mm), 3/8″(9.5mm), 1/2″(12.7mm), 3/4″(19mm) 特注： 1/8″(3.2 mm), 3/16″(4.8mm), 5/8″(15.9mm), 1″(25.4mm), 1-1/4″(31.8mm), 1-1/2″(38.1mm)
28BL-3-TA	標準： 3/8″(9.5mm) 特注： 1/4″(6.4 mm), 5/16″(7.9mm), 1/2″(12.7mm), 3/4″(19mm)

SEIKO
セイコーミシン株式会社
本　社：〒273-0018 千葉県船橋市栄町2-13-6
ＴＥＬ：047-420-3561
ＦＡＸ：047-420-3560
E-Mail：eigyo@seiko-sewing.co.jp

このカタログの記載内容は2016年 4月現在のものです。

http://www.seiko-sewing.co.jp/

SK シリーズ

極厚物用・垂直全回転大型かま・返し縫付・１本針本縫上下送りミシン

SK-2B-1

機種名

SK-2B-1

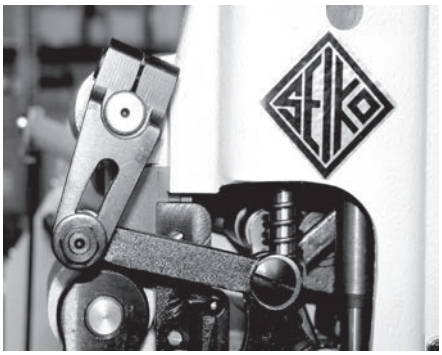

SK-2B-1の押え交互量調節機構

用　途

- 極厚物の革、帆、テント、防水布、重布等の様々な生地や合成素材などの縫製ができます。
- 武道具、馬具、安全ベルト、テント、シート、グローブ、バフ、厚物旅行カバン
  スポーツ用具、ノートブックなどの縫製に最適です。

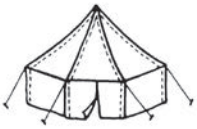

特　長

- SKシリーズは厚物専門メーカーのセイコーミシンが誇る可縫製の優れた極厚物用ミシンです。
- 垂直全回転大型かま（ボビンサイズ下図参照）
- 返し縫機構は送り量も簡単に調整できる調節レバー式です。
- 20インチのロングアーム仕様もあります。

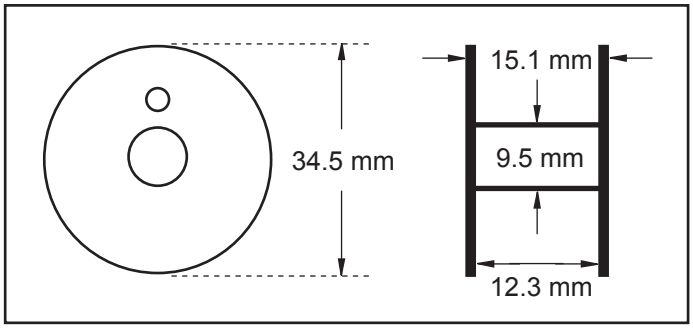

ボビンサイズ

仕　様

機種名		SK-2B-1
針数		1本針
最高縫速度		1,200 s.p.m.
最大縫目長さ		13 mm
押え上昇量	ペダル	14 mm
	手動	13 mm
針棒ストローク		50.8 mm
使用針		DDx1 (#24) , 328 (#180)
使用糸		#0～#5 (#5 標準)
使用かま		垂直全回転大型かま
押え金交互運動量		3～6 mm (標準4 mm)
天秤		リンク天秤
給油方式		手差し
ベッドサイズ		520 x 250 mm
フトコロ広さ		253 x 190 mm
モーター		クラッチモーター
頭部重量		44 Kg

●性能改良のため仕様・外観を変更することがあります。
●縫製作業上の諸問題についてはお気軽にご相談下さい。

SEIKO
セイコーミシン株式会社
本　社：〒273-0018　千葉県船橋市栄町2-13-6
ＴＥＬ：047-420-3561
ＦＡＸ：047-420-3560
E-Mail：eigyo@seiko-sewing.co.jp

このカタログの記載内容は2016年4月現在のものです。

http://www.seiko-sewing.co.jp/

SLH シリーズ

極厚物用・ロングアーム・半回転大型シャトルかま・
1本針本縫上下送りミシン

SLH-2B

機種名

SLH-2B

SLH-2B-FH-1
32mm押え上り・ロング針棒ストローク

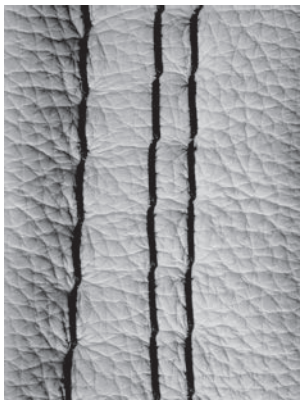

用　途

- 極厚物の縫製に最適です。
- 極厚物テント、シート、帆、安全ベルト、バフ、キャンバス、武道具、馬具、パラシュート気球、スリングベルト等の縫製に適しています。

特　長 (SLH-□)

- 極厚物用として、糸番手#0 - #00の太糸縫製に最適です。
- カム式天秤の採用で糸締りの良い均一な縫目を形成します。
- 下送りと同調して作動する交互押えにより、極厚生地を確実に送ります。
- 押え上り32mm(ペダル)は極厚物縫製に最適です。(2B-FH-1)
- 半回転大型シャトルかまの採用で、下糸巻量が多く交換頻度を減らし、能率的な作業が行えます。
- フトコロ広さは413mmあり、大きな縫製物も楽に作業ができます。
- 最大縫目長さは15mmあります。
- 返し縫機構は送り量も簡単に調整できる調節レバー式です。
  （オプションでフットペダル式にもできます）
- 自動返し縫(BT)・自動押え上げ(FL)装置をオプション設定しています。

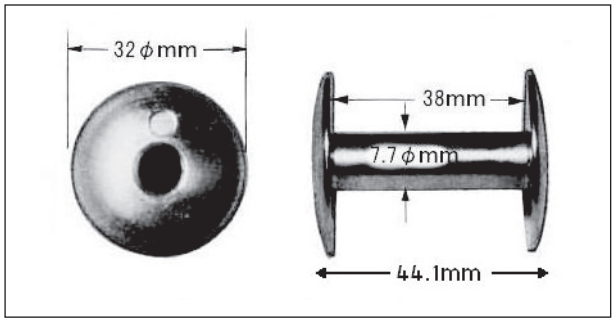

ボビンサイズ

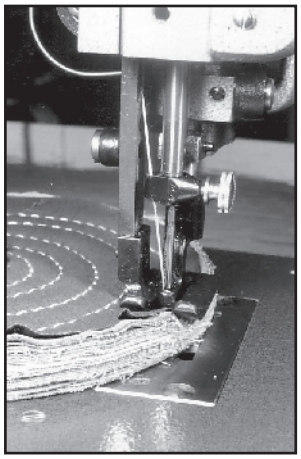
バフ縫い

仕　様 (SLH-□)

機種名		2B	2B-FH-1
針数		1本針	
最高縫速度		700 s.p.m.	
最大縫目長さ		15 mm	
押え上昇量	ペダル	26 mm	32 mm
	手動	23 mm	29 mm
針棒ストローク		56.7 mm	66 mm
使用針		Schmetz　1000 (#250)	
使用糸		#0 (標準) ～ #00	
使用かま		半回転大型シャトルかま	
押え金交互運動量		5～7 mm（標準 6 mm）	
天秤		カム式天秤	
給油方式		手差し	
ベッドサイズ		654 x 258 mm	
フトコロ広さ		413 x 218 mm	
モーター		クラッチモーター	
頭部重量		105 Kg	

●性能改良のため仕様･外観を変更することがあります。
●縫製作業上の諸問題についてはお気軽にご相談下さい。

SEIKO
セイコーミシン株式会社
本　社：〒273-0018　千葉県船橋市栄町2-13-6
ＴＥＬ：047-420-3561
ＦＡＸ：047-420-3560
E-Mail：eigyo@seiko-sewing.co.jp

このカタログの記載内容は2016年 4月現在のものです。

http://www.seiko-sewing.co.jp/

STH-8BLD-3

垂直全回転２倍かま・１本針本縫総合送り・返し縫付ミシン

STH-8BLD-3

機 種 名

STH-8BLD-3

用　途

- 中厚から厚物の革、レザー、ビニール等の生地や合成素材などの縫製ができます。
- 自動車内装、帆、テント、トレーラーカバー、日よけ、バッグ類などの縫製に適しています。

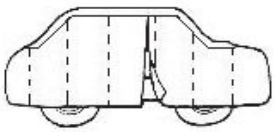

STH-8BLD-3

特　長

- 押えの横振れを完全防止しました。(図①)
  押え棒抱き部に振れ防止の案内ガイドを設置しました。玉縁縫いなど、横方向に力の掛かる作業時に効果があります。
- 作業効率を大幅にアップさせました。(図②)
  湾曲した縫製物でも送り込みが容易にできるように、手前にある糸掛けの位置を上方に移しました。
  また、縫製物が極力当たらないように、面板部を従来に比べ6mm狭くして作業性を改善しました。
- 前進・後進共に確実な縫い目を形成します。(図③)
  前進・後進の送り量(最大10mm)の調節が可能になり、より美しいステッチを得られます。
- 厚物縫製に最適な特殊２倍かまとボビンケースオープナーを採用しています。(図④)
  縫製中にかまへ糸が食い込んだ場合でも、特殊かまと安全装置の併用によりかまを損傷から守ります。
  また、ボビンケースオープナー付ですので、上糸のかま回りがスムーズで厚物・太糸縫製に最適です。

＊かま部には専用オイルタンクから給油されます。

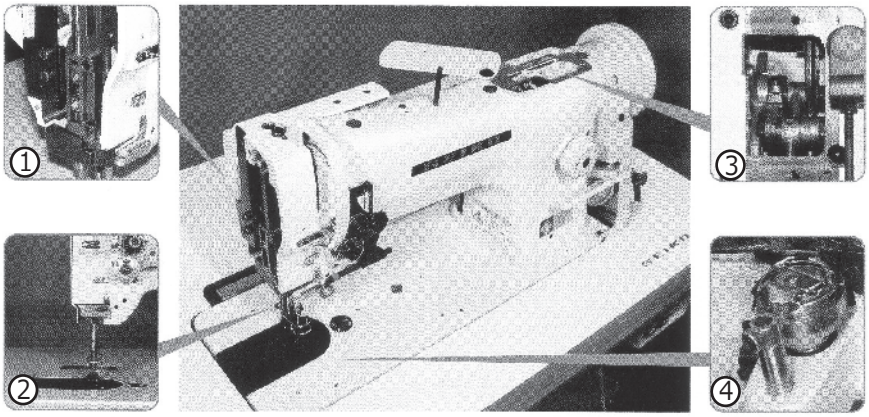

仕　様

機種名		STH-8BLD-3
針数		1本針
最高縫速度		2,000 s.p.m. / 2,400 s.p.m. (8 mm以下)
最大縫目長さ		10 mm (正逆共)
押え上昇量	膝上げ	13 mm
	手動	8.5 mm
針棒ストローク		33.2 mm
使用針		DPx17 (#22) , 135x17 (#140)
使用糸		#8(標準)
使用かま		垂直全回転2倍かま
押え金交互運動量		2.7～5.5 mm(標準 3.2 mm)
天秤		スライド天秤
給油方式		半自動給油
ベッドサイズ		477 x 177 mm
フトコロ広さ		258 x 110 mm
モーター		クラッチモーター
頭部重量		29 Kg

●性能改良のため仕様･外観を変更することがあります。
●縫製作業上の諸問題についてはお気軽にご相談下さい。

SEIKO
セイコーミシン株式会社
本　社：〒273-0018　千葉県船橋市栄町2-13-6
ＴＥＬ：047-420-3561
ＦＡＸ：047-420-3560
E-Mail：eigyo@seiko-sewing.co.jp

このカタログの記載内容は2016年4月現在のものです。

http://www.seiko-sewing.co.jp/

TH シリーズ

極厚物用・ロングアーム・半回転大型シャトルかま・
１本針本縫総合送り・返し縫付ミシン

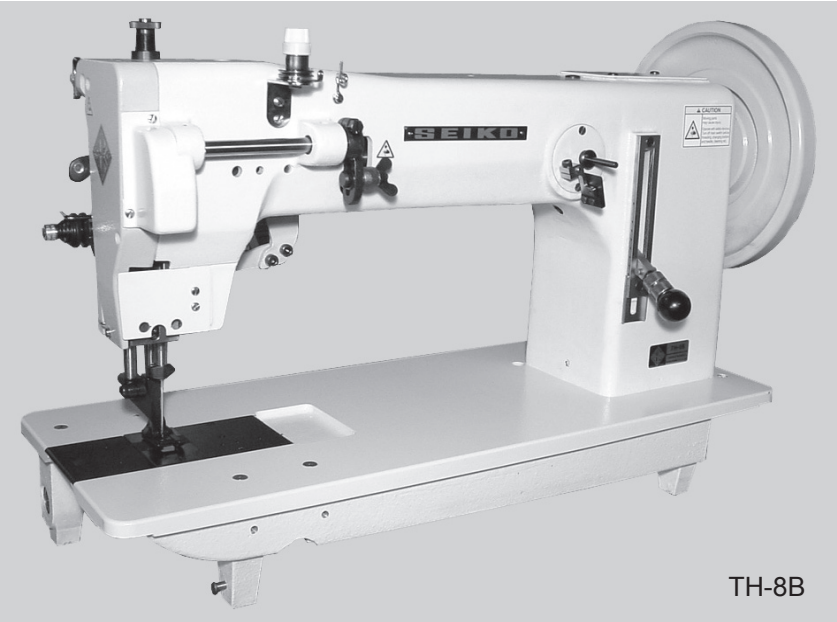

TH-8B

機種名

TH-8B

用　途

- 極厚物の革、レザー、ビニール、帆、テント等の様々な生地や合成素材などの縫製ができます。
- テント、シート、安全ベルト、ランドセル、スーツケース、武道具、馬具、パラシュート、気球、スリングベルト等の縫製に適しています。

特　長

- 半回転大型シャトルかまの採用で、下糸巻量が多く交換頻度を減らし、能率的な作業が行えます。
- フトコロ広さは400mmあり、大きな縫製物も楽に作業ができます。
- 押え上り25mm(ペダル)は極厚物縫製に最適です。
- 内蔵式ボビンワインダーを採用しています。
- 返し縫機構は送り量も簡単に調整できる調節レバー式です。
- シリンダータイプのCHシリーズがあります。

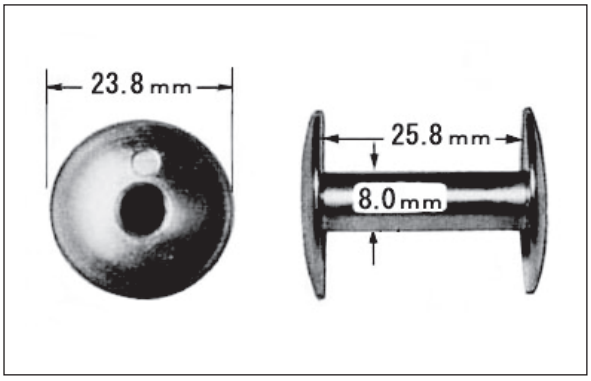

ボビンサイズ

仕　様

機種名		TH-8B
針数		1本針
最高縫速度		800 s.p.m.
最大縫目長さ		12 mm
押え上昇量	ペダル	25 mm
	手動	10 mm
針棒ストローク		56 mm
使用針		DYx3 (#25) , 794 (#200)
使用糸		#5 (標準)
使用かま		半回転大型シャトルかま
押え金交互運動量		3～6 mm (標準 4 mm)
天秤		カム式天秤
給油方式		手差し
ベッドサイズ		660 x 253 mm
フトコロ広さ		400 x 180 mm
モーター		クラッチモーター
頭部重量		75 Kg

●性能改良のため仕様・外観を変更することがあります。
●縫製作業上の諸問題についてはお気軽にご相談下さい。

SEIKO
セイコーミシン株式会社
本　社：〒273-0018　千葉県船橋市栄町2-13-6
T E L：047-420-3561
F A X：047-420-3560
E-Mail：eigyo@seiko-sewing.co.jp

このカタログの記載内容は2016年4月現在のものです。

http://www.seiko-sewing.co.jp/

BBWP シリーズ

高速度・ポストベッド・水平全回転２倍かま・本縫総合送り・
返し縫付ミシン

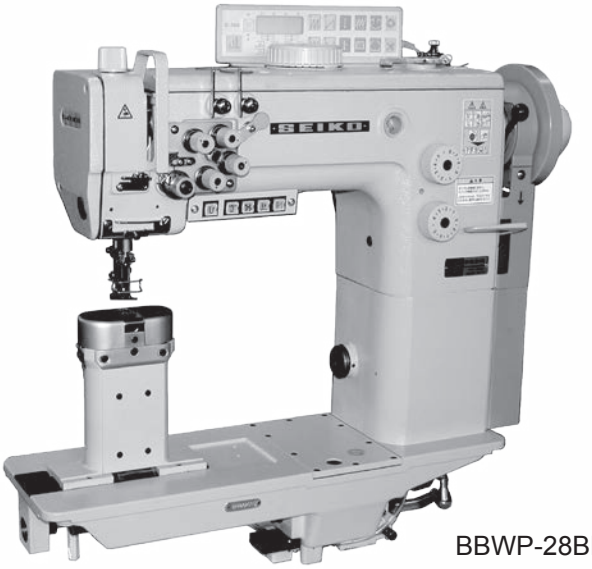

BBWP-28BL-BTFL-CD-DS

機 種 名

BBWP-8BL
１本針

BBWP-8BL-BTFL
１本針・自動返し縫・自動押え上げ装置

BBWP-8BL-BTFL-CD-DS
１本針・自動返し縫・自動押え上げ装置・クライミング機構・デュアルステッチ機構

BBWP-28BL
２本針

BBWP-28BL-BTFL
２本針・自動返し縫・自動押え上げ装置

BBWP-28BL-BTFL-CD-DS
２本針・自動返し縫・自動押え上げ装置・クライミング機構・デュアルステッチ機構

用　途

- 中厚から厚物の革、レザー、ビニール等の生地や合成素材などの縫製ができます。
- 自動車内装・皮革・カバン・家具・テント・シート等の縫製に最適です。

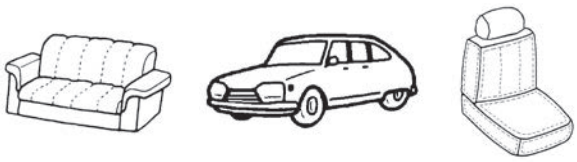

特　長

- 大きな送り量、安定した静音縫製
  ＊最大9mm（正・逆共）の大きな縫い目ピッチ。
  ＊厚物縫製でも確実な縫い目を形成する総合送り機構。
  ＊スライド式天秤の採用により、糸締りが良く安定した縫製が出来ます。
- ２倍カマの採用
  ＊太糸縫製において、下糸交換の頻度を少なくする２倍かまを装備。
- 安全装置
  ＊糸噛み等のトラブルによるかまの損傷を防止する安全装置を装備。
- 用途に応じた送りピッチを切り替え可能(DS機構)
  ＊用途に合わせた２種類の縫い目ピッチを設定することにより、段部や厚み部分、わん曲部縫製など、様々な縫製条件もスイッチ１つで瞬時に切り替えができます。
  ＊厚さの異なる縫製物においても均一で綺麗な縫い目はもちろんのこと、作業効率を著しく高めます。

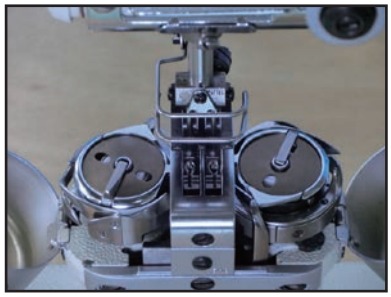
下糸容量の多い２倍かま

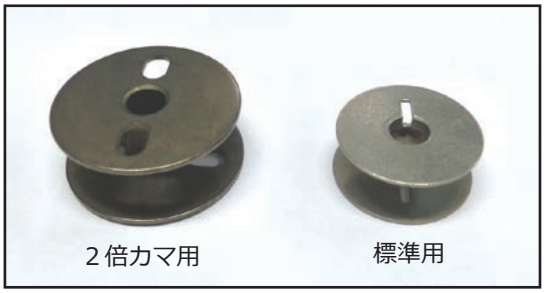

ボビンサイズ比較

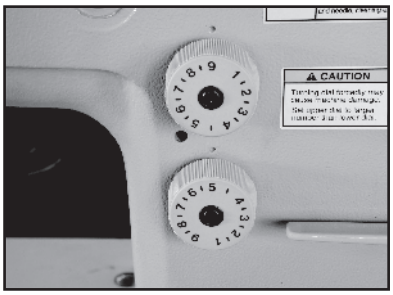

用途に応じた送りピッチの
切り替え（DS機構）

- 内蔵式ボビンワインダー
  ＊縫製作業をしながらでも簡単に下糸巻作業ができる内蔵式ボビンワインダー。
- 広い作業スペース
  ＊針からミシンアームまで300mmのフトコロ寸法は、大きな縫製品でも楽に作業できます。
- 大きな押え上昇量
  ＊厚物材料が容易に出し入れできる16mm上りの高い押え上昇量。

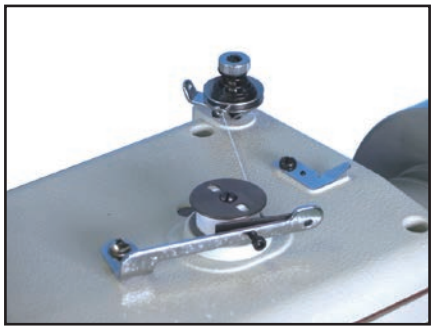
巻き量微調節機能付き
内蔵式ボビンワインダー

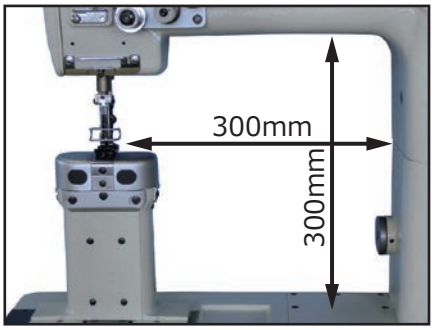

広い作業スペース

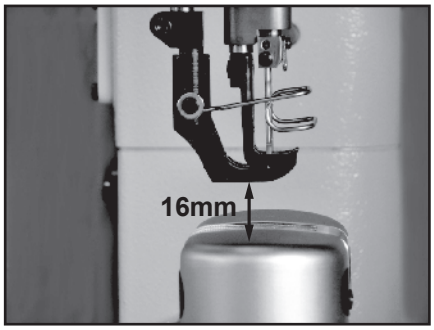

16mm上りの押え上昇量

- 簡単な交互運動量の設定
  ＊中押えと外押えの交互運動量は、ミシン上部の大きなダイヤルで簡単に設定できます。
  ＊交互運動量が設定されると、自動的にその運動量に最適な縫い速度に制御され、安定した縫製が得られます。また縫製中の音も静かで、耐久性も高めます。
- 段縫い部もスムースに縫製(CD機構)
  ＊設定した中押えと外押えの交互運動量を、いつでも瞬時にスイッチ１つで最大交互運動量7mmに切り替えることができ、段部もスムースに縫製できます。

● ５連操作スイッチで作業効率アップ

＊縫製中でも作業し易い位置に５種類のスイッチを配置。様々な付加機能で作業効率を高めます。

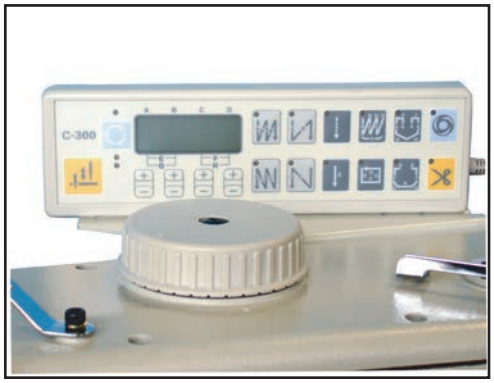

簡単な交互運動量の設定

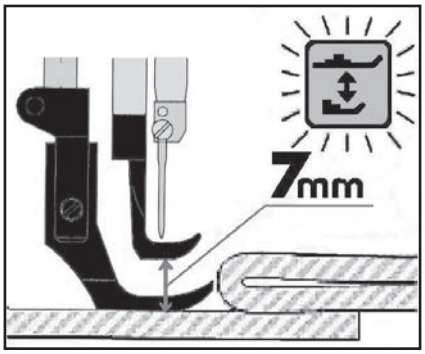

段違い部もスムースに縫製(CD機構)

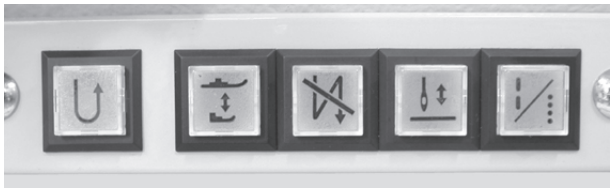

５連スイッチ

●クイックバックスイッチ
●交互運動量切り替えスイッチ
●自動止め縫い選択スイッチ
●半針作動スイッチ
●縫い目切り替えスイッチ

● センターガイド (オプション)

＊オプションとして、センターガイド付きの外押えを用意してあります。

● 吊り定規 (オプション)

＊オプションとして、BBWシリーズで使用している吊り定規(60546C)がそのまま使用可能です。

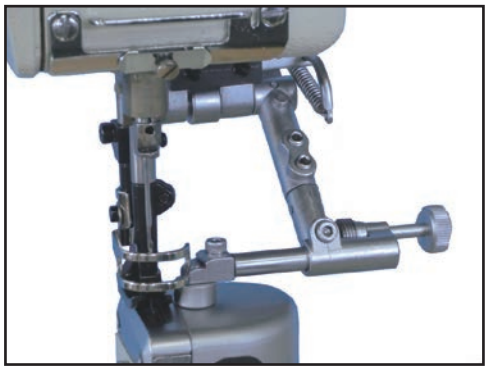

使用時

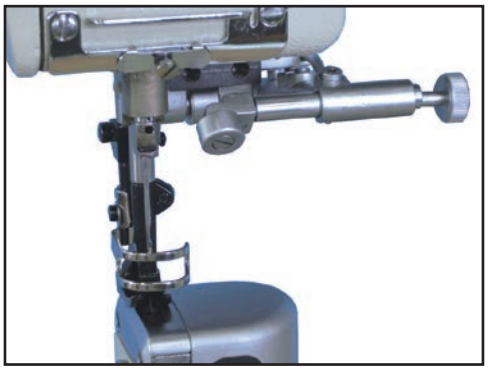

収納時

特　長 (BBWP-□)

機種名		8BL	8BL-BTFL	8BL-BTFL-CD-DS	28BL	28BL-BTFL	28BL-BTFL-CD-DS
針数		1本針			2本針		
最高縫速度		2,500 s.p.m.（下表参照）					
最大縫目長さ		9 mm					
押え上昇量	手動	9 mm					
	膝上げ	16 mm	－		16 mm	－	
	自動押え上げ	－	16 mm		－	16 mm	
針棒ストローク		34 mm					
使用針		DP×17 #18～#25 (#24), 135×17 Nm110～Nm200 (Nm180)					
使用糸		#20～#1（標準 #5）					
使用かま		水平全回転2倍かま					
ポスト高さ		178 mm					
天秤		リンク天秤					
押え金交互運動量		1～6.5 mm	1～7 mm		1～6.5 mm	1～7 mm	
ピッチ変更方式		ダイヤル式					
下糸巻方式		頭部内蔵式					
自動押え上げ装置		－	エアシリンダー方式		－	エアシリンダー方式	
交互運動量切り替え装置		－	エアシリンダー方式		－	エアシリンダー方式	
安全装置		標準装備					
給油方式		自動給油					
ベッドサイズ		567 mm ×177 mm					
フトコロ広さ		300 mm × 300 mm					
モーター		クラッチモーター	ACサーボモーター		クラッチモーター	ACサーボモーター	
頭部重量		61 Kg	63 Kg	64 Kg	61 Kg	63 Kg	64 Kg

●性能改良のため仕様･外観を変更することがあります。
●縫製作業上の諸問題についてはお気軽にご相談下さい。

縫 速 度

押え金交互上昇量	縫目長さ	
	6 mm以下	6 mm～ 9 mm
1 mm～ 2 mm	2,500 s.p.m	2,000 s.p.m
3 mm	2,400 s.p.m.	
4 mm	2,300 s.p.m.	
5 mm～ 7 mm	2,000 s.p.m.	

BBWP-□

	8BL-BTFL 28BL-BTFL	8BL-BTFL-CD-DS 28BL-BTFL-CD-DS
クイックバック (BT)	○	○
自動押え上げ装置 (FL)	○	○
交互運動量切り替え (CD)	－	○
デュアルステッチ機構 (DS)	－	○

ゲージサイズ

機種名	ゲージサイズ
BBWP-28BL	標準:1/4″(6.4 mm), 5/16″(7.9 mm), 3/8″(9.5 mm) 特注:1/8″(3.2 mm), 3/16″(4.8 mm)

SEIKO
セイコーミシン株式会社
本　社：〒273-0018　千葉県船橋市栄町2-13-6
T E L：047-420-3561
F A X：047-420-3560
E-Mail：eigyo@seiko-sewing.co.jp

このカタログの記載内容は2016年 4月 現在のものです

http://www.seiko-sewing.co.jp/

LHPWN シリーズ

高速度・ハイポストベッド・左ポスト・1本針本縫総合送り・
返し縫付ミシン

LHPWN-8B-3-SF-LP

機 種 名

LHPWN-8B-3-SF-LP
スリムポスト・水平全回転かま

LHPWN-8B-3-TA-SF-LP
スリムポスト・水平全回転かま・太糸仕様

LHPWN-8BL-3-LP
水平全回転２倍かま

用　途

- 中厚から厚物革、レザー、ビニール等の生地や、合成素材の縫製ができます。
- ブーツ、バッグ類、旅行カバン、自動車内装などの縫製に適しています。

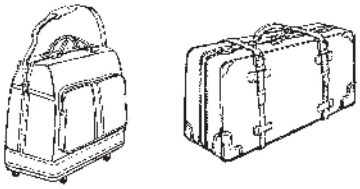

特　長 (LHPWN-□)

- アーム駆動部分の露出をなくし、安全性の向上を図りました。
- 高さ445㎜のハイポストの為、大きな素材の縫製に適しています。
- 2㎜用針板(オプション)使用で針板端面から針落ちまでの距離を2.0㎜とし、素材の端を縫う事が出来ます。(8B-3-SF-LP、8B-3-TA-SF-LPのみ対応可)
- 針板とカマカバーのデザインを新しくし、小さな素材に対応できます。(8B-3-SF-LP、8B-3-TA-SF-LPのみ対応可)
- 縫い目長さの調節を容易にした、送り調節ダイヤルを採用しました。
- カマ破損を防止する安全装置を装備しています。
- ご要望により右カマタイプに変更可能です。

LHPWN-8B-3-SF-LP

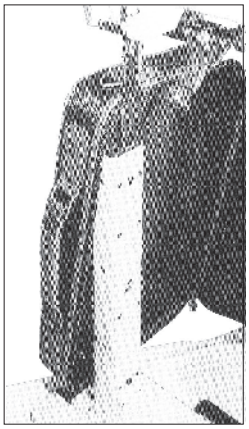
LHPWN-8BL-3-LP

仕　様 (LHPWN-□)

機種名		8B-3-SF-LP	8B-3-TA-SF-LP	8BL-3-LP
針数		1本針		
最高縫速度		1,600 s.p.m.	1,200 s.p.m.	2,200 s.p.m.
最大縫目長さ		5 mm	7 mm	5.5 mm
押え上昇量	ペダル	16 mm		
	手動	10 mm		
針棒ストローク		35.4 mm		
使用針		DPx17 (#22), 135x17 (#140)	DPx17 (#25), 135x17 (#200)	DPx17 (#22), 135x17 (#140)
使用糸		#8 (標準)	下糸#8, 上糸#0	#8 (標準)
使用かま		水平全回転かま		水平全回転2倍かま
押え金交互運動量		2.7 ～ 5.5 mm		
天秤		スライド天秤		
給油方式		半自動給油		
ベッドサイズ		518 x 177 mm		
フトコロ広さ		258 x 553 mm		
ポスト高さ		445 mm		443 mm
モーター		クラッチモーター		
頭部重量		64 Kg		67.5 Kg

(1) 性能改良の為、仕様・外観を変更することがあります。
(2) 回転数は、素材・糸・オペレータの熟練度で設定して下さい。

SEIKO
セイコーミシン株式会社
本　社：〒273-0018　千葉県船橋市栄町2-13-6
T E L：047-420-3561
F A X：047-420-3560
E-Mail：eigyo@seiko-sewing.co.jp

このカタログの記載内容は2019年 6月現在のものです。

http://www.seiko-sewing.co.jp/

LPW-28BLK（角縫）

高速度・ポストベッド・水平全回転２倍かま・２本針本縫飾り縫・
総合送り・返し縫付ミシン

LPW-28BLK

機種名

LPW-28BLK

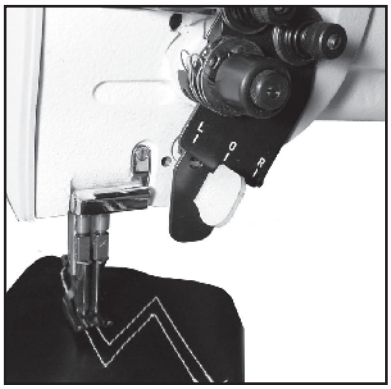
角縫・直線縫の切換えが
ワンタッチ操作でできます。

用　途

- 中厚から厚物の革、レザー、ビニール等の生地や合成素材などの縫製ができます。
- コート、ジャケットの襟やポケット、靴の上部、自動車内装等の角縫い、飾り縫いに最適です。

LPW-28BLK（角縫）

特　長

- 広いフトコロとポスト形状により、大きな縫製物も楽に作業ができます。
- 切換えレバーで左右片方の針のみ停止することができ、簡単に角縫いができます。
- 縫製物を確実に送る総合送り機構です。
- 下糸交換の頻度を少なくする水平全回転２倍かまを装備しています。
- かま破損を防止する安全装置を装備しています。
- 半自動給油

仕　様

機種名		LPW-28BLK
針数		2本針
最高縫速度		2,200 s.p.m.
最大縫目長さ		5.5 mm(正逆共)
押え上昇量	膝上げ	14 mm
	手動	8.5 mm
針棒ストローク		32.6 mm
使用針		DPx17 (#24) , 135x17 (#180)
使用糸		#5 (標準)
使用かま		水平全回転2倍かま
押え金交互運動量		2.5～5 mm(標準 3.2 mm)
天秤		スライド天秤
給油方式		半自動給油
ベッドサイズ		518 x 177 mm
ポスト高さ		178 mm
フトコロ広さ		258 x 288 mm
モーター		クラッチモーター
頭部重量		44 Kg

●性能改良のため仕様･外観を変更することがあります。
●縫製作業上の諸問題についてはお気軽にご相談下さい。

ゲージサイズ

機種名	ゲージサイズ
LPW-28BLK	標準:1/4″(6.4 mm), 5/16″(7.9 mm), 3/8″(9.5 mm) 特注:1/8″(3.2 mm), 3/16″(4.8 mm)

SEIKO
セイコーミシン株式会社
本　社：〒273-0018　千葉県船橋市栄町2-13-6
ＴＥＬ：047-420-3561
ＦＡＸ：047-420-3560
E-Mail：eigyo@seiko-sewing.co.jp

このカタログの記載内容は2016年4月現在のものです。

http://www.seiko-sewing.co.jp/

BSC シリーズ

高速度・細型シリンダーベッド・１本針本縫総合送り・返し縫付ミシン

BSC-8BL-BTFL-CD-DS

機 種 名

BSC-8B
垂直全回転かま

BSC-8B-BTFL
垂直全回転かま
自動返し縫・自動押え上げ

BSC-8B-BTFL-CD-DS
垂直全回転かま
自動返し縫・自動押え上げ
クライミング機構・デュアルステッチ機構

BSC-8BV
垂直全回転かま・水平送り機構
同調バインダー機構

BSC-8BV-BTFL
垂直全回転かま・水平送り機構
同調バインダー機構
自動返し縫・自動押え上げ

BSC-8BHC
垂直全回転かま・水平送り機構
自動糸切り

BSC-8BHC-BTFL
垂直全回転かま・水平送り機構
自動糸切り・自動返し縫・自動押え上げ

BSC-8BL
垂直全回転２倍かま

BSC-8BL-BTFL
垂直全回転２倍かま
自動返し縫・自動押え上げ

BSC-8BL-BTFL-CD-DS
垂直全回転２倍かま
自動返し縫・自動押え上げ
クライミング機構・デュアルステッチ機構

BSC-8BLV
垂直全回転２倍かま・水平送り機構
同調バインダー機構

BSC-8BLV-BTFL
垂直全回転２倍かま・水平送り機構
同調バインダー機構
自動返し縫・自動押え上げ

BSC-8BLH
垂直全回転２倍かま・水平送り機構

BSC-8BLH-BTFL
垂直全回転２倍かま・水平送り機構
自動返し縫・自動押え上げ

用　途

- 中厚から厚物の革、レザー、ビニール等の生地や合成素材などの縫製ができます。
- バッグ類、サイフ類、靴類、帽子類などの細筒縫い、曲縫い、袋縫いに適しています。

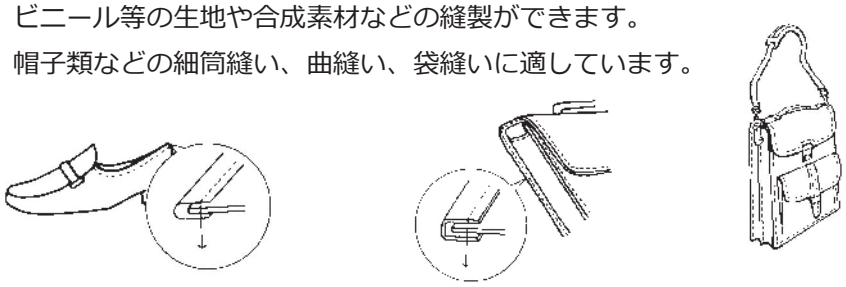

特　長 (BSC-□)

- 確実な送り
  ＊厚物縫製で、滑りやすい生地や平らでない生地でも確実な縫い目を形成する総合送り機構です。
- 細型シリンダー
  ＊標準かまモデルは、46mmの細型シリンダーです。(8B、8BV、8BHC)
  ＊大型かまモデルは、50mmシリンダーで下糸交換の頻度を少なくする２倍かまです。(8BL、8BLV、8BLH)

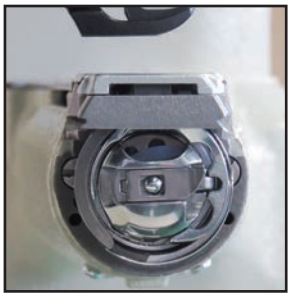

下糸容量の多い２倍かま

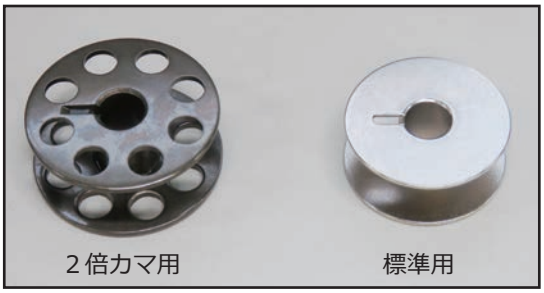

ボビンサイズ比較

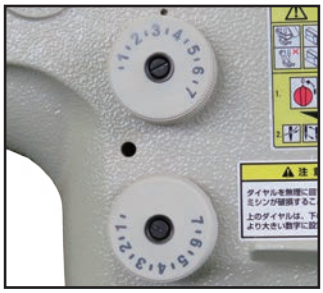

用途に応じた送りピッチの
切り替え（DS機構）

- 用途に応じた送りピッチを切り替え可能(DS機構)
  ＊用途に合わせた２種類の縫い目ピッチを設定することにより、段部や厚み部分、わん曲部縫製など、様々な縫製条件もスイッチ１つで瞬時に切り替えができます。(8B-BTFL-CD-DS、8BL-BTFL-CD-DS)
  ＊厚さの異なる縫製物においても均一で綺麗な縫い目はもちろんのこと、作業効率を著しく高めます。
- 内蔵式ボビンワインダー
  ＊縫製作業をしながらでも簡単に下糸巻作業ができる内蔵式ボビンワインダーです。
- 広い作業スペース
  ＊350mm×120mmのフトコロ広さは、大きな縫製品でも楽に作業できます。
- 厚物縫製適正の向上
  ＊厚物材料が容易に出し入れできる16mm上りの高い押え上昇量(膝上げ、自動押え上げ)の他に、針棒ストローク35.4mm、押え上げ金交互運動量1～6.5mmと、当社前機種より更に厚物縫製適正を向上させています。

巻き量微調節機能付き
内蔵式ボビンワインダー

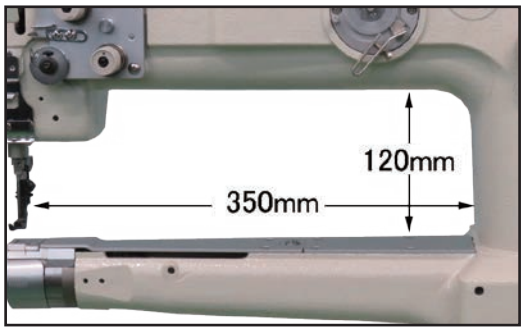

広い作業スペース

16mm上りの押え上昇量

● 簡単な交互運動量の設定

＊中押えと外押えの交互運動量は、ミシン上部の大きなダイヤルで簡単に設定できます。

＊交互運動量が設定されると、自動的にその運動量に最適な縫い速度に制御され、安定した縫製が得られます。また縫製中の音も静かで、耐久性も高めます。(8B-BTFL-CD-DS、8BL-BTFL-CD-DS)

● 段縫い部もスムースに縫製(CD機構)

＊設定した中押えと外押えの交互運動量を、いつでも瞬時にスイッチ１つで最大交互運動量7mmに切り替えることができ、段部もスムースに縫製できます。(8B-BTFL-CD-DS、8BL-BTFL-CD-DS)

● 5連操作スイッチで作業効率アップ

＊縫製中でも作業し易い位置に５種類のスイッチを配置。様々な付加機能で作業効率を高めます。(8B-BTFL-CD-DS、8BL-BTFL-CD-DS)

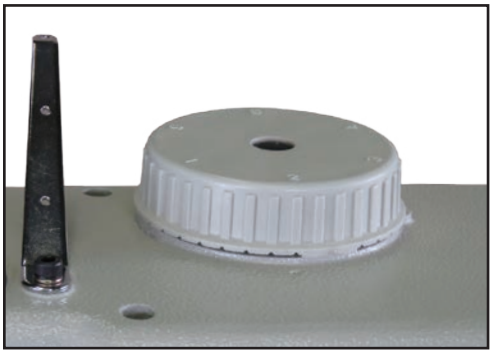

簡単な交互運動量の設定

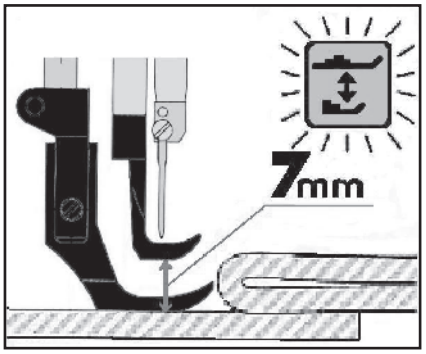

段違い部もスムースに縫製(CD機構)

５連スイッチ

●クイックバックスイッチ
●交互運動量切り替えスイッチ
●自動止め縫い選択スイッチ
●半針作動スイッチ
●縫い目切り替えスイッチ

● 吊り定規 (オプション)

＊オプションとして吊り定規があります。

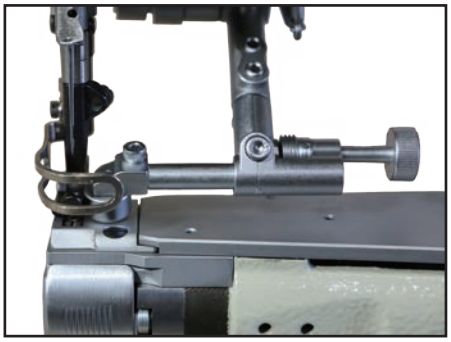

吊り定規

● 給油方式

＊自動給油です。

● 安全性の向上

＊駆動部分をカバーで覆うことで露出を無くし、安全性の向上を図りました。

● 保守性の向上

＊押え圧を筒ねじで調整可能とすることで保守性を向上しました。

● 自動糸切りモデル

＊自動糸切り付きモデルがあります。(8BHC)

● 同調バインダー機構付モデル

＊同調バインダー機構付モデルがあります。(8BV、8BLV)

● 自動返し縫と自動押え上げ

＊オプションとして自動返し縫(BT)と自動押え上げ(FL)も可能です。

仕　様 (BSC -□)

機種名	8B 8B-BTFL 8B-BTFL-CD-DS	8BL 8BL-BTFL 8BL-BTFL-CD-DS	8BV 8BV-BTFL	8BLV 8BLV-BTFL	8BLH 8BLH-BTFL	8BHC 8BHC-BTFL
針数	1本針					
最高縫速度	2,300 s.p.m.		2,500 s.p.m.			
最大縫目長さ	7 mm					6 mm
針棒ストローク	35.4 mm					
使用針	DPx17 (#18) 135x17 (#110)		DPx17 (#16) 135x17 (#100)			DPx17 (#18) 135x17 (#110)
使用糸	#20（標準）		#30（標準）			#20（標準）
使用かま	垂直全回転かま	垂直全回転2倍かま	垂直全回転かま	垂直全回転2倍かま		垂直全回転かま
天秤	スライド天秤					
給油方式	自動給油					
シリンダーサイズ	46 mm	50 mm	46 mm	50 mm		46 mm
フトコロ広さ	350 x 120 mm					
モーター	ACサーボモーター					
頭部重量	48 Kg *1					52 Kg *1

送り機構	楕円送り	水平送り

*1 **BTFL**付きの頭部重量は+1kgです。

●押え上昇量と押え金交互運動量

機種名		8B / 8BL 8BV / 8BLV 8BHC / 8BLH	8B-BTFL / 8BL-BTFL 8BV-BTFL / 8BLV-BTFL 8BHC-BTFL / 8BLH-BTFL	8B-BTFL-CD-DS 8BL-BTFL-CD-DS
押え上昇量	手動	9 mm		
	膝上げ	16 mm	—	
	自動押え上げ	—	16 mm	
押え金交互運動量		1 ～ 6.5 mm		1 ～ 7 mm

●性能改良のため仕様・外観を変更することがあります。
●縫製作業上の諸問題についてはお気軽にご相談下さい。

SEIKO
セイコーミシン株式会社
本　社：〒273-0018　千葉県船橋市栄町2-13-6
T E L：047-420-3561
F A X：047-420-3560
E-Mail：eigyo@seiko-sewing.co.jp

このカタログの記載内容は2019年　6月現在のものです。

http://www.seiko-sewing.co.jp/

CH シリーズ

極厚物・シリンダーベッド・半回転大型シャトルかま・ロングアーム・
１本針・返し縫付ミシン

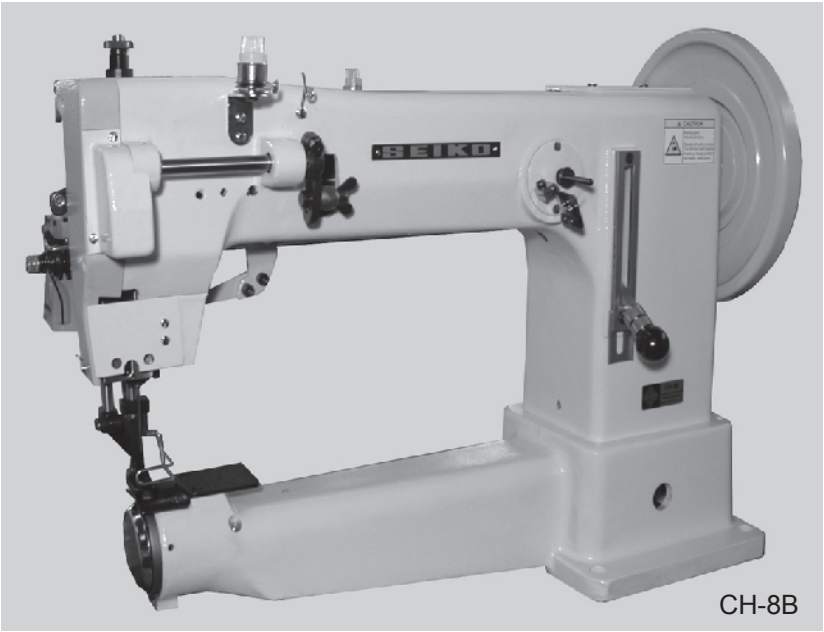

CH-8B

機 種 名

CH-8B
総合送り

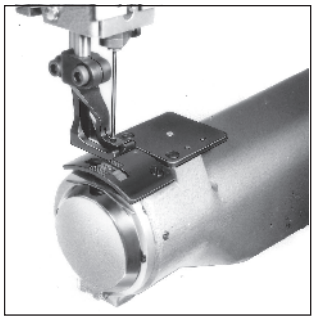
CH-8B

用　途

- 中厚から極厚物、革靴、カバン、皮革、レザー、ランドセル、袋物、スポーツ用品、プロテクター、各種ケース、帆、テント、重布等の縫製に適しています。
- 筒縫いや曲縫いに最適です。

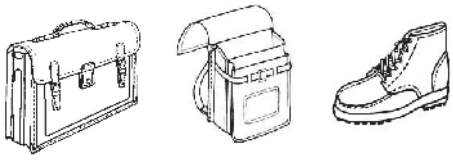

特　長

- 半回転大型シャトルかまの採用で、下糸巻量が多く交換頻度を減らし、能率的な作業が行えます。
- フトコロ広さは400mmあり、大きな縫製物も楽に作業ができます。
- 押え上り25mm(ペダル)は極厚物縫製に最適です。
- 内蔵式ボビンワインダーを採用しています。
- 返し縫機構は送り量も簡単に調整できる調節レバー式です。
- フラットベッドのTHシリーズがあります。
- オプションとして自動返し縫(BT)と自動押え上げ(FL)も可能です。

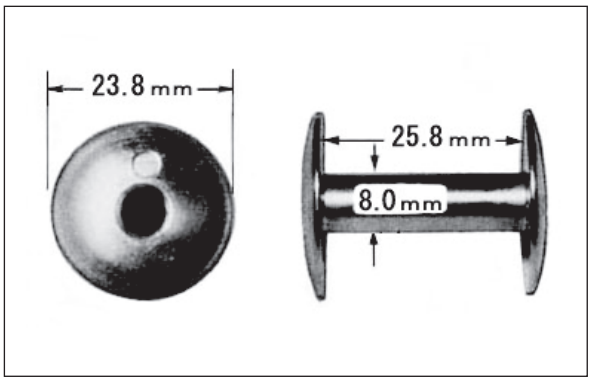

ボビンサイズ

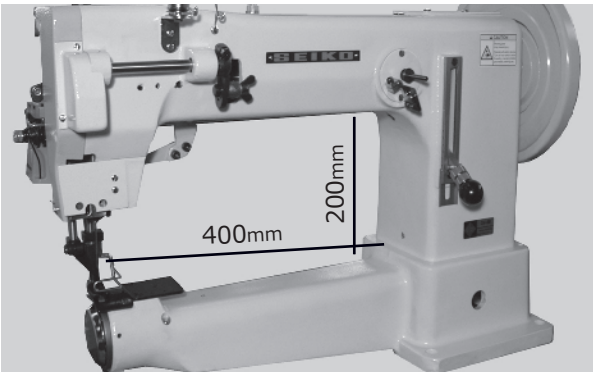

大きなフトコロ(200mm×400mm)と大きな押え上げ量(ペダル25mm)により用途の広い厚物縫製が可能です。

仕　様

機種名		CH-8B
針数		1本針
最高縫速度		800 s.p.m.
最大縫目長さ		10 mm
押え上昇量	ペダル	25 mm
	手動	10 mm
針棒ストローク		56 mm
使用針		DYx3 (#24), 794(#180)
使用糸		#8～#0（標準#5）
使用かま		半回転大型シャトルかま
押え金交互運動量		3～6 mm（標準 4 mm）
天秤		カム式天秤
給油方式		手差し
ベッドサイズ		600 x 82 mm
シリンダーサイズ		82 mm
フトコロ広さ		400 x 200 mm
モーター		クラッチモーター

●性能改良のため仕様・外観を変更することがあります。
●縫製作業上の諸問題についてはお気軽にご相談下さい。

SEIKO
セイコーミシン株式会社
本　社：〒273-0018　千葉県船橋市栄町2-13-6
T E L：047-420-3561
F A X：047-420-3560
E-Mail：eigyo@seiko-sewing.co.jp

このカタログの記載内容は2019年 7月 現在のものです。

http://www.seiko-sewing.co.jp/

CW シリーズ

高速度・シリンダーベッド・水平全回転かま・１本針本縫総合送り・返し縫付ミシン

CW-8B-2

機種名

CW-8B-2

用　途

- 筒縫い、袋縫い、曲縫いに適しています。
- 袋物、バッグ類、ブーツ、靴類、帽子、クッション、旅行小物等の縫製に適しています。

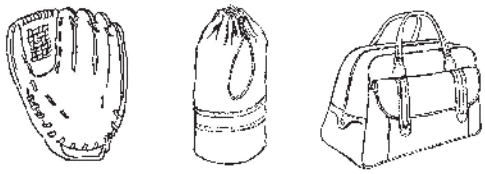

特　長

- 水平全回転かまを採用しています。
- かま破損を防止する安全装置を装備しています。
- 厚物縫製においても確実な縫い目を形成する総合送り機構です。
- 返し縫機構は送り量も簡単に調整できる調節レバー式です。
- 半自動給油・水平全回転２倍かまタイプのLCWNシリーズもあります。

仕　様 (CW-□)

機種名		8B-2
針数		1本針
最高縫速度		2,500 s.p.m.
最大縫目長さ		5 mm
押え上昇量	ペダル	14 mm
	手動	8.5 mm
針棒ストローク		33.2 mm
使用針		DPx17 (#22) , 135x17 (#140)
使用糸		#8(標準)
使用かま		水平全回転かま
押え金交互運動量		2.7～5.5 mm (標準3.2 mm)
天秤		スライド天秤
給油方式		手差し
シリンダーサイズ		65 mm
フトコロ広さ		258 x 110 mm
モーター		クラッチモーター
頭部重量		32 Kg

●性能改良のため仕様･外観を変更することがあります。
●縫製作業上の諸問題についてはお気軽にご相談下さい。

SEIKO
セイコーミシン株式会社
本　社：〒273-0018　千葉県船橋市栄町2-13-6
ＴＥＬ：047-420-3561
ＦＡＸ：047-420-3560
E-Mail：eigyo@seiko-sewing.co.jp

このカタログの記載内容は2016年４月現在のものです。

http://www.seiko-sewing.co.jp/

LCWN 1本針シリーズ

高速度・シリンダーベッド・水平全回転２倍かま・
１本針本縫総合送り・返し縫付ミシン

LCWN-8BL

機種名

LCWN-8BL

LCWN-8BL-TA
太糸仕様

LCWN-8BL-CB
針板突出しタイプ

LCWN-8BL-CB-TA
太糸仕様・針板突出しタイプ

LCWN-8BLV
同調バインダー機構

LCWN-8BLV-CB
同調バインダー機構・針板突出しタイプ

LCWN-8BL

用　途

- 中厚から厚物の革、レザー、帆、テントなどの生地や種々合成素材まで縫製できます。
- 靴類、ブーツ、バッグ類などの筒縫い、曲縫い、袋縫いに適しています。

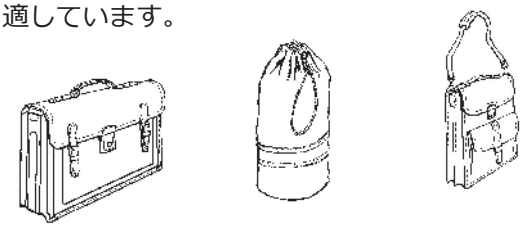

特　長 (LCWN-□)

- アーム駆動部分の露出をなくし、安全性の向上を図りました。
- 半自動給油
- 下糸交換作業の頻度を低減させる水平全回転２倍かまの採用しています。
- かま破損を防止する安全装置を装備しています。
- 返し縫機構は送り量も簡単に調整できる調節レバー式です。
- 小さい筒縫いも平らでない生地も針板突出しタイプなら楽に縫製できます。(8BL-CB, 8BL-CB-TA, 8BLV-CB)
- 同調バインダー機構付モデルがあります。(8BLV, 8BLV-CB)
- 自動押え上げ(FL)装置をオプション設定しています。

LCWN-8BL-CB
(針板突出しタイプ)

仕　様 (LCWN-□)

機種名		8BL	8BL-CB	8BLV	8BLV-CB	8BL-TA	8BL-CB-TA
針数		1本針					
最高縫速度		2,000 s.p.m.				1,800 s.p.m.	
最大縫目長さ		6.2 mm					
押え上昇量	膝上げ	16 mm					
	手動	8.5 mm					
針棒ストローク		35.4 mm					
使用針		DPx17 (#22) , 135x17 (#140)				DPx17 (#25) , 135x17 (#200)	
使用糸		#8 (標準)				#0 (上糸･下糸共に)	
使用かま		水平全回転2倍かま					
押え金交互運動量		3 ～ 6 mm (標準 3.2 mm)					
天秤		スライド天秤					
給油方式		半自動給油					
シリンダーサイズ		77 mm					
フトコロ広さ		258 x 110 mm					
モーター		クラッチモーター					
頭部重量		33 Kg				34 Kg	

●性能改良のため仕様･外観を変更することがあります。
●縫製作業上の諸問題についてはお気軽にご相談下さい。

SEIKO
セイコーミシン株式会社
本　社：〒273-0018　千葉県船橋市栄町2-13-6
ＴＥＬ：047-420-3561
ＦＡＸ：047-420-3560
E-Mail：eigyo@seiko-sewing.co.jp

このカタログの記載内容は2017年3月現在のものです。

http://www.seiko-sewing.co.jp/

LCWN ２本針シリーズ

高速度・シリンダーベッド・水平全回転２倍かま・
２本針本縫総合送り・返し縫付ミシン

LCWN-28BL

機 種 名

LCWN-28BL

用　途

- 中厚から厚物の革、レザー、帆、テントなどの生地や種々合成素材まで縫製できます。
- 靴類、ブーツ、バッグ類などの筒縫い、曲縫い、袋縫いに適しています。

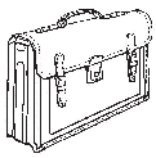

特　長

- アーム駆動部分の露出をなくし、安全性の向上を図りました。
- 半自動給油
- 下糸交換作業の頻度を低減させる水平全回転２倍かまの採用しています。
- かま破損を防止する安全装置を装備しています。
- 返し縫機構は送り量も簡単に調整できる調節レバー式です。
- 自動押え上げ(FL)装置をオプション設定しています。

仕　様

機種名		LCWN-28BL
針数		2本針
最高縫速度		2,000 s.p.m.
最大縫目長さ		6.2 mm
押え上昇量	膝上げ	16 mm
	手動	8.5 mm
針棒ストローク		35.4 mm
使用針		DPx17 (#22) , 135x17 (#140)
使用糸		#8 (標準)
使用かま		水平全回転2倍かま
押え金交互運動量		3 ～ 6 mm (標準 3.2 mm)
天秤		スライド天秤
給油方式		半自動給油
シリンダーサイズ		79 mm
フトコロ広さ		258 x 110 mm
モーター		クラッチモーター
頭部重量		35 Kg

●性能改良のため仕様･外観を変更することがあります。
●縫製作業上の諸問題についてはお気軽にご相談下さい。

ゲージサイズ

機種名	ゲージサイズ
LCWN-28BL	標準: 1/4″(6.4 mm), 5/16″(7.9 mm), 3/8″(9.5 mm), 1/2″(12.7 mm)

SEIKO
セイコーミシン株式会社
本　社：〒273-0018　千葉県船橋市栄町2-13-6
ＴＥＬ：047-420-3561
ＦＡＸ：047-420-3560
E-Mail：eigyo@seiko-sewing.co.jp

このカタログの記載内容は2019年10月現在のものです。

http://www.seiko-sewing.co.jp/

LSC シリーズ

高速度・細型シリンダーベッド・１本針本縫総合送り・
返し縫付ミシン

LSC-8B-2

機 種 名

LSC-8B-2
垂直全回転かま

LSC-8BV-2
垂直全回転かま・水平送り機構・同調バインダー機構

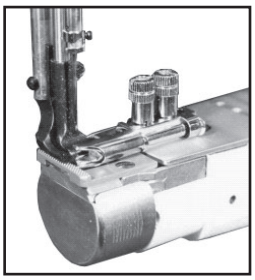
同調バインダー機構

用　途

- 中厚から厚物の革、レザー、ビニール等の生地や合成素材などの縫製ができます。
- バッグ類、サイフ類、靴類、帽子類などの細筒縫い、曲縫い、袋縫いに適しています。

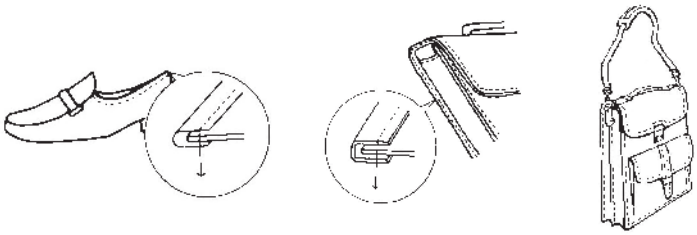

特　長 (LSC-□)

- 46mmの細型シリンダーです。
- 滑りやすい生地や平らでない生地も確実に送る総合送り機構です。
- 半自動給油
- 垂直全回転かまを採用しています。
- 返し縫機構は送り量も簡単に調整できる調節レバー式です。
- 同調バインダー機構付ミシンあります。(8BV-2)
- オプションとして自動返し縫(BT)と自動押え上げ(FL)も可能です。

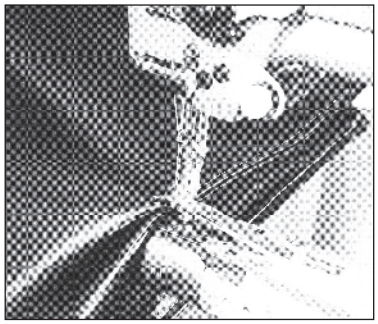

LSC-8B-2

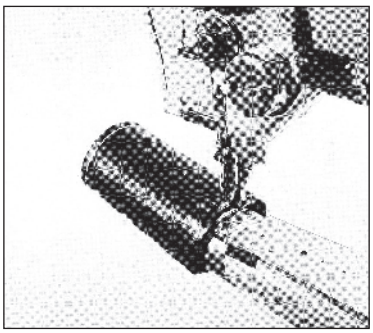

仕　様 (LSC-□)

機種名		8B-2	8BV-2
針数		1本針	
最高縫速度		2,300 s.p.m.	2,500 s.p.m.
最大縫目長さ		6 mm	
押え上昇量	膝上げ	13 mm	
	手動	8 mm	
針棒ストローク		33.2 mm	
使用針		DPx17 (#18) 135x17 (#110)	DPx17 (#16) 135x17 (#100)
使用糸		#20 (標準)	#30 (標準)
使用かま		垂直全回転かま	
押え金交互運動量		3 ～6 mm (標準 4 mm)	
天秤		スライド天秤	
給油方式		半自動給油	
シリンダーサイズ		46 mm	
フトコロ広さ		258 x 110 mm	
モーター		クラッチモーター	
頭部重量		29 Kg	

送り機構	楕円送り	水平送り

●性能改良のため仕様･外観を変更することがあります。
●縫製作業上の諸問題についてはお気軽にご相談下さい。

SEIKO
セイコーミシン株式会社
本　社：〒273-0018　千葉県船橋市栄町2-13-6
T E L：047-420-3561
F A X：047-420-3560
E-Mail：eigyo@seiko-sewing.co.jp

このカタログの記載内容は2019年 6月現在のものです。

http://www.seiko-sewing.co.jp/

TE/TF シリーズ

シリンダーベッド・半回転シャトルかま・１本針本縫ミシン

TE-6B

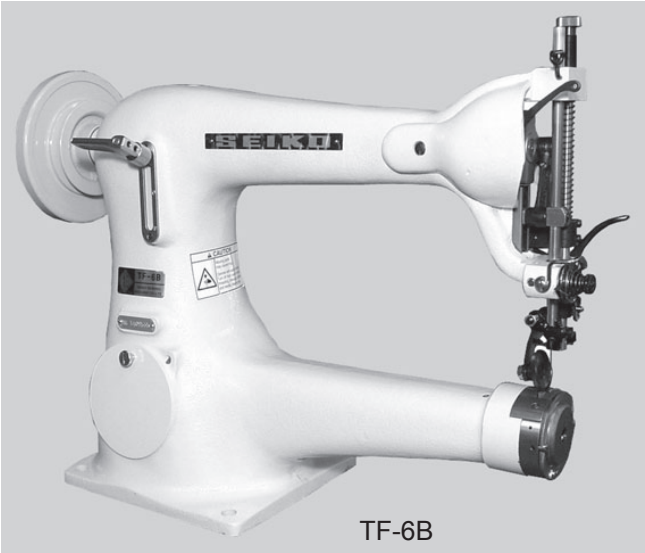

TF-6B

機 種 名

TE シリーズ

TE-6
下送り

TE-6B
下送り・返し縫付

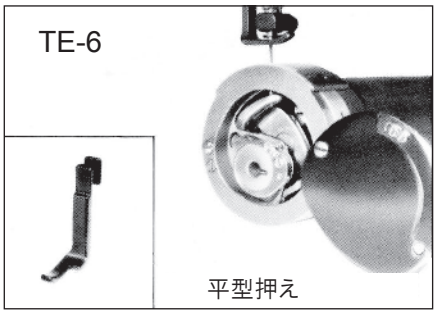

TF シリーズ（左手プーリー）

TF-6
左手プーリー・下送り

TF-6B
左手プーリー・下送り・返し縫付

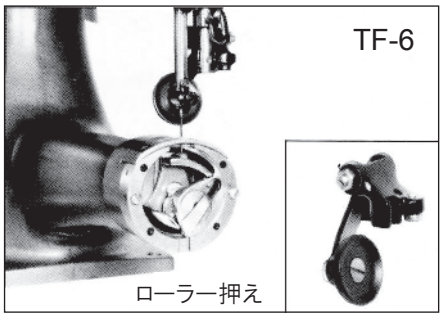

用　途

- 薄物から中厚物までの革、ビニールバッグ、スポーツウェアー、アウトドアウェアーや、手さげ袋などの筒状製品、湾曲作業などの縫製に最適です。(TE)
- 革靴、スニーカー、グローブ、ズック、スポーツ靴などの靴の甲皮縫いに適しています。(TF)

特　長

- TEシリーズは平型押えが標準仕様になります。(ローラー押えは付属品として付きます)
- TFシリーズはローラー押えが標準仕様になります。(平型押えは付属品として付きます)
- TFシリーズはプーリーが左側にあり、縫製物の操作に右手が使用できるので大変便利です。
- 返し縫機構は送り量も簡単に調整できる調節レバー式です。(TE-6B、TF-6Bのみ)
- 糸締りの良い半回転シャトルかまを使用していますので、縫製品の品質を高めます。
- 専用の平作業板(オプション)取り付けにより、平らな縫製作業ができます。(Part №. 8136C)

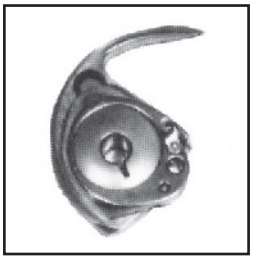

糸締り抜群な
半回転シャトルかま

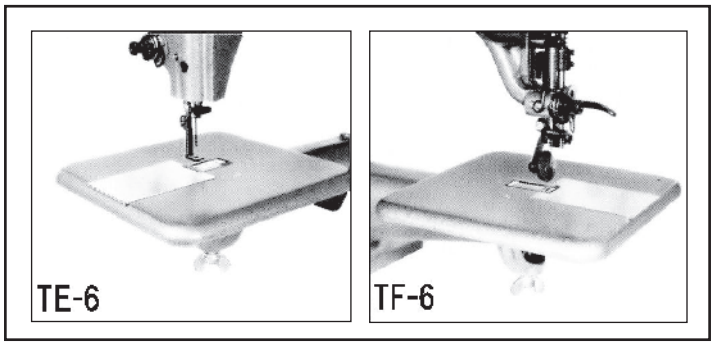

専用の平作業板（オプション）

仕　様

機種名		TE-6	TE-6B	TF-6	TF-6B
針数		1本針			
最高縫速度		1,400 s.p.m.			
最大縫目長さ		6 mm	4.5 mm	5 mm	3.5 mm
押え上昇量	膝上げ	10 mm			
	手動	7 mm			
針棒ストローク		36 mm			
使用針		DB×1 (#19) , 16×231 (#120)		TF×2 (#11) , 34LL (#75)	
使用糸		#20 (標準)		#40 (標準)	
使用かま		半回転開閉式			
押えタイプ	標準	平押え型		ローラー	
	付属品	ローラー		平押え型	
天秤		カム式天秤			
給油方式		手差し			
シリンダーサイズ		61.5 mm		63.5 mm	
フトコロ広さ		280 x 135 mm		280 x 140 mm	
モーター		クラッチモーター			
頭部重量		18 Kg		21 Kg	

●性能改良のため仕様･外観を変更することがあります。
●縫製作業上の諸問題についてはお気軽にご相談下さい。

SEIKO
セイコーミシン株式会社
本　社：〒273-0018　千葉県船橋市栄町2-13-6
ＴＥＬ：047-420-3561
ＦＡＸ：047-420-3560
E-Mail：eigyo@seiko-sewing.co.jp

このカタログの記載内容は2016年4月現在のものです。

http://www.seiko-sewing.co.jp/

LZ2 シリーズ

薄物・中厚物用・垂直全回転２倍かま・１本針本縫千鳥縫・
返し縫付ミシン

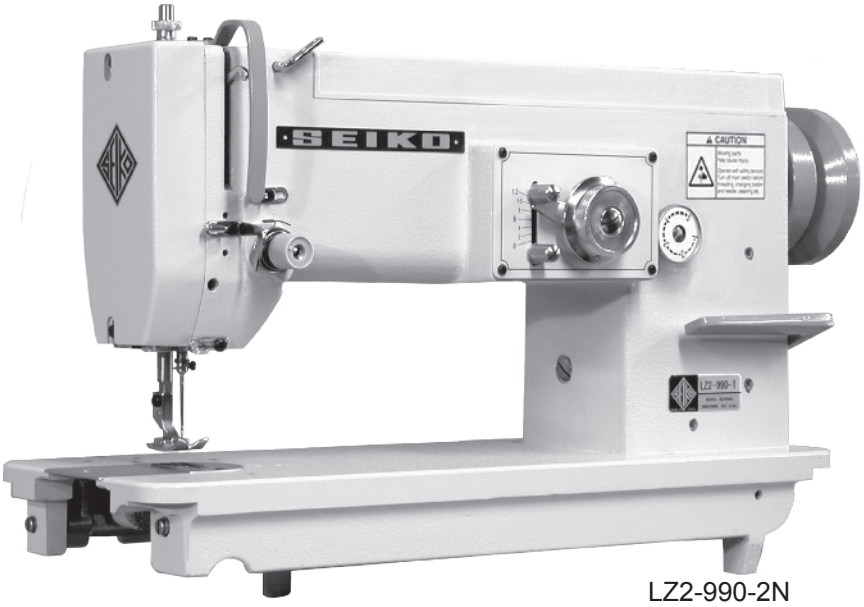

LZ2-990-2N

機 種 名

２点千鳥

LZ2-990-2N
下送り

LZ2-992-2N
上下送り

４点千鳥

LZ2-990-4N
下送り

LZ2-992-4N
上下送り

３点千鳥

LZ2-990-3N
下送り

LZ2-992-3N
上下送り

用　途

- 薄物から中厚物の革、ビニール、合成材質、帆等が縫製できます。
- 革製品、靴、ウェットスーツ、サポーター、コルセット、レザーグローブ等の縫製に適しています。

特　長

- 薄物から中厚物に適しています。
- 下糸交換の頻度を少なくする垂直全回転２倍かまを装備しています。
- 大きな針振り幅で多彩な縫製物に対応可能です。
- 20インチのロングアーム仕様も可能です。

仕　様

機種名		LZ2-990 シリーズ	LZ2-992 シリーズ
針数		1本針	
最高縫い速度		2,800 s.p.m.	2,500 s.p.m.
最大縫目長さ		4.5 mm	
針振り幅		0～9.5 mm	
押え上げ上昇量	膝上げ	9.0 mm	
	手動	8.0 mm	
使用針		DP x 17 (#19)	
使用糸		#30 (標準)	
使用かま		垂直全回転2倍かま	
給油		半自動給油	
ベットサイズ		477 mm x 177 mm	
フトコロ広さ		258 mm x 110 mm	
モーター		クラッチモーター	
頭部重量		28 Kg	

●性能改良のため仕様･外観を変更することがあります。
●縫製作業上の諸問題についてはお気軽にご相談下さい。

SEIKO
セイコーミシン株式会社
本　社：〒273-0018　千葉県船橋市栄町2-13-6
ＴＥＬ：047-420-3561
ＦＡＸ：047-420-3560
E-Mail：eigyo@seiko-sewing.co.jp

このカタログの記載内容は2016年4月現在のものです。

http://www.seiko-sewing.co.jp/

SKZ シリーズ

極厚物用・垂直全回転大型かま・１本針本縫千鳥縫・返し縫付ミシン

SKZ-6B

機 種 名

２点千鳥

SKZ-2B
上下送り

SKZ-6B
下送り

SKZ-6BR
下送り・プーラー付

３点千鳥

SKZ-2B-3
上下送り

SKZ-6B-3
下送り

SKZ-6BR-3
下送り・プーラー付

用　途

- 中厚から極厚物の革、帆、テント、防水布、毛布等の縫製ができます。
- 家具、ソファー、旅行カバン、ロープ、毛布、カーペット、網地、漁網などの縫製に最適です。

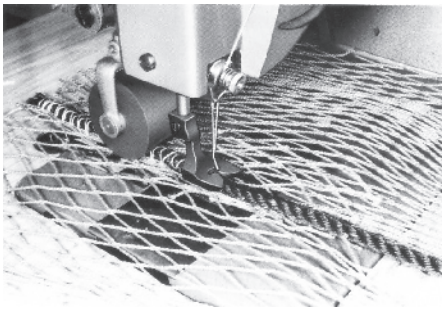

SKZ-6BR

＊魚網の修繕に最適
先引きプーラーを使用し、魚網のような送りにくい縫製物を先引きすることで正確に縫製します。

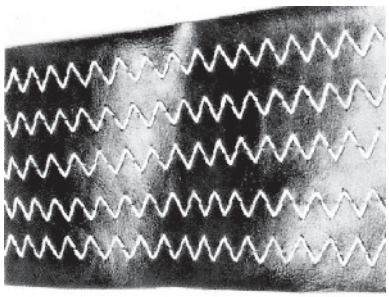

SKZ-6B-3

＊弾力素材や伸縮素材の縫製に最適
中１点千鳥(2-step)機構は弾力素材や伸縮素材縫製に適しています。
(ステッチ形式：308)

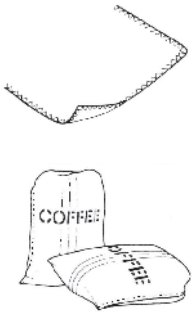

特　長 (SKZ-□)

- 最大針振り幅の大きな厚物用千鳥ミシンです。
- プーラー送りは厚物縫製、大物生地などに威力を発揮します。(6BR、6BR-3)
- 下糸交換の頻度を少なくする垂直全回転大型かまを採用しています。
- 細型押えがあります。
- 太糸厚物材質の縫製を直線縫いから
  最大針振り幅まで自由に調節できます。

＊ 針振り幅 0～12.7mmの範囲で簡単に調節可能な
千鳥縫い機構で、様々な用途で使用できます。

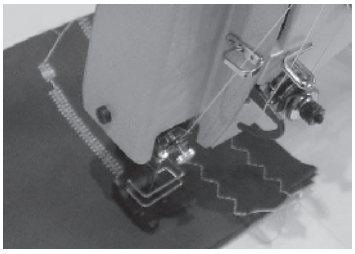

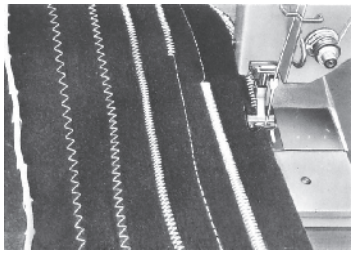

SKZ-6B

仕　様 (SKZ-□)

機種名		2B	2B-3	6B	6BR	6B-3	6BR-3
針数		1本針					
最高縫速度		1,000 s.p.m.					
最大縫目長さ		7.5 mm	4 mm	7.5 mm			
針棒ストローク		50.8 mm					
押え上昇量	膝上げ	15 mm					
	手動	9 mm		10 mm			
針振り幅		0～12.7 mm					
使用針		DD x H14 (#25)					
使用糸		#5 (標準)					
使用かま		垂直全回転大型かま					
天秤		リンク天秤					
給油方式		手差し					
押え金交互運動量		3.0 ～6.0 mm (標準 5.5 mm)		―			
ベッドサイズ		521 x 250 mm					
フトコロ広さ		254 x 195 mm					
重さ(頭部のみ)		55 Kg		54 Kg			
モーター		クラッチモーター					

●性能改良のため仕様･外観を変更することがあります。
●縫製作業上の諸問題についてはお気軽にご相談下さい。

SEIKO
セイコーミシン株式会社
本　社：〒273-0018　千葉県船橋市栄町2-13-6
T E L：047-420-3561
F A X：047-420-3560
E-Mail：eigyo@seiko-sewing.co.jp

このカタログの記載内容は2019年 2月 現在のものです。

http://www.seiko-sewing.co.jp/

JW シリーズ

極厚物用・水平全回転ジャンボかま・本縫総合総合送り・
返し縫付・30インチスペシャルロングアームミシン

JW-28BLA-30-3

機 種 名

JW-8BL-30-3
1本針

JW-8BLA-30-3
1本針・太糸仕様

JW-28BL-30-3
2本針

JW-28BLA-30-3
2本針・太糸仕様

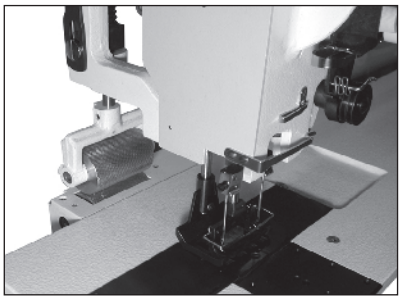

先引きプーラー仕様

用　途

- 極厚物のテント、シート、帆、革、ビニール等の生地や合成材質、ゴム引生地などの縫製が出来ます。
- 大きく厚い縫製物、テント、ダクト断熱材、シート、日よけ、トラックカバー、帆、家具類等の縫製に適しています。

特　長

- 縦横共に広いフトコロは、テントや帆など大きな生地の縫製に最適です。
- 太糸縫製において、下糸交換の頻度を少なくする水平全回転ジャンボかま(自動給油)を採用しています。
- 厚物縫製でも確実な縫目を形成する総合送り機構を採用しています。
- フロントプーリーで針の停止位置を簡単に動かせます。
- 太糸縫製に対応したダブル糸調子方式です。
- かま破損を防止する安全装置を装備しています。
- 返し縫は便利なフットペダル操作です。
- プッシュボタンにより送り量の調整ができます。
- 内蔵式ボビンワインダーを採用しています。
- 先引きプーラー(R)をオプション設定できます。
- 自動返し縫(BT)、自動押え上げ装置(FL)をオプション設定できます。

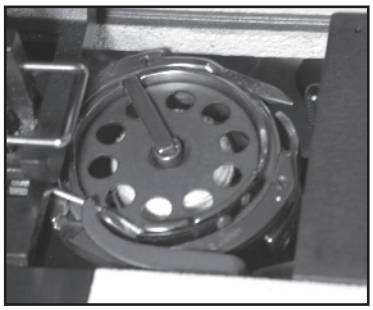

水平全回転ジャンボかま
(自動給油)

仕　様 (JW-□)

機種名		8BL-30-3	8BLA-30-3	28BL-30-3	28BLA-30-3
針数		1本針		2本針	
最高縫い速度		1,500 s.p.m.	1,000 s.p.m.	1,200 s.p.m.	1,000 s.p.m.
最大縫目長さ		10 mm			
押え上げ上昇量	ペダル	23 mm			
	手動	20 mm			
針棒ストローク		46.8 mm			
使用針		DYx3 (#24)	DYx3 (#29)	DYx3 (#24)	DYx3 (#29)
使用糸		上糸 #8 ～ #0 (標準#5) 下糸 #8	上糸 #5 ～1.4 mm 下糸 #5	上糸 #8 ～ #0 (標準#5) 下糸 #8	上糸 #5 ～1.4 mm 下糸 #5
使用かま		水平全回転ジャンボかま			
押え金交互運動量		6 mm ～ 9 mm (標準 6 mm)			
天秤		スライド天秤			
給油方法		手差し及び自動給油(かま部)			
ベッドサイズ		1,100 x 230 mm			
フトコロ広さ		762 x 153 mm			
モーター		クラッチモーター	クラッチモーター ACサーボモーター	クラッチモーター	クラッチモーター ACサーボモーター

(1) 性能改良のため仕様・外観を変更することがあります。
(2) 縫製作業上の諸問題についてはお気軽にご相談下さい。

ゲージサイズ (JW-□)

機種名	ゲージサイズ
28BL-30-3	標準: 1/4″(6.4 mm), 5/16″(7.9 mm), 3/8″(9.5 mm), 1/2″(12.7 mm), 3/4″(19 mm)
28BLA-30-3	標準: 3/4″(19 mm)

*上記以外のゲージサイズは、別途御見積りになります。

SEIKO
セイコーミシン株式会社
本　社：〒273-0018　千葉県船橋市栄町2-13-6
T E L：047-420-3561
F A X：047-420-3560
E-Mail：eigyo@seiko-sewing.co.jp

このカタログの記載内容は2018年 6月 現在のものです。

http://www.seiko-sewing.co.jp/

LSWNH シリーズ

高速度・本縫総合送り・水平全回転２倍かま・返し縫付・
20インチ ハイロングアームミシン

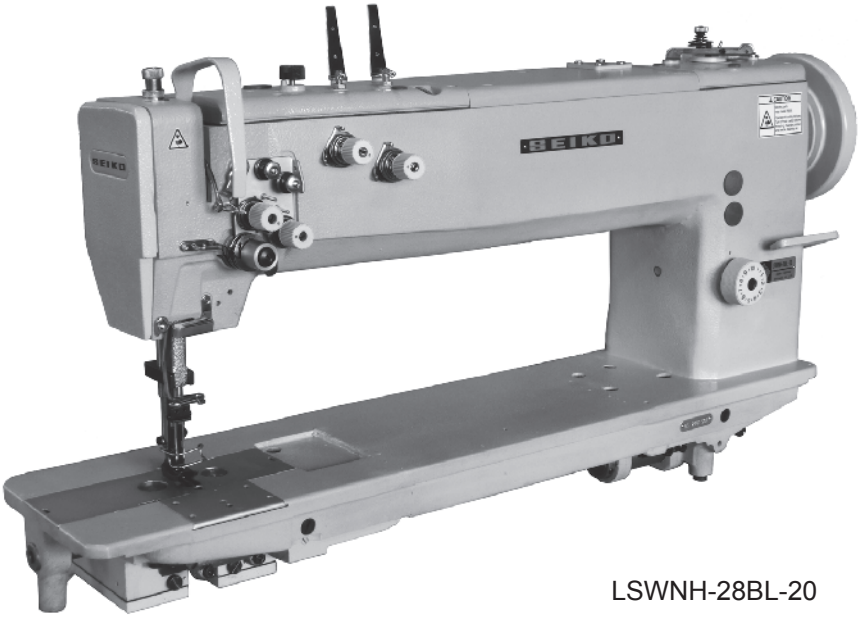

LSWNH-28BL-20

機 種 名

LSWNH-8BL-20
1本針

LSWNH-8BL-20-TA
1本針・太糸仕様

LSWNH-8BL-20-BTFL
1本針・自動返し縫・自動押え上げ付

LSWNH-8BL-20-TA-BTFL
1本針・自動返し縫・自動押え上げ付
太糸仕様

LSWNH-28BL-20
2本針・総合送り・返し縫付

LSWNH-28BL-20-TA
2本針・総合送り・返し縫付・太糸仕様

LSWNH-28BL-20-BTFL
2本針・自動返し縫・自動押え上げ付

LSWNH-28BL-20-TA-BTFL
2本針・自動返し縫・自動押え上げ付
太糸仕様

用　途

- 中厚から厚物までの革、レザー、ビニール等の生地や合成素材などの縫製ができます。
- テント、シート、帆、日よけ、防水布、自動車内装などの縫製に適しています。

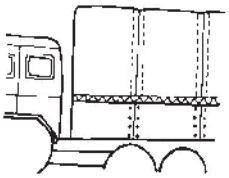

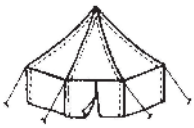

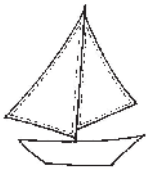

特　長

- 厚物縫製に適したロングステッチ(最大10mm)、及び交互押えリフト量(最大6mm)を標準装備にしました。
- 縫い目長さの設定を容易にした、送り調節ダイヤルを採用しました。
- 針落ち部をすっきりさせ、被縫製物のハンドリング向上を図った、開閉式シンプル面板を採用しました。
- 厚物縫製に必要な貫布力、及び針の位置決めを容易にした、大ハズミ車を採用しました。
- 縫製作業をしながらでも、簡単に下糸巻作業ができる内蔵式ボビンワインダーを採用しました。
- 下糸交換の頻度を少なくする、水平全回転２倍かまを装備しています。(自動給油タイプ)
- かま破損を防止する安全装置を装備しています。

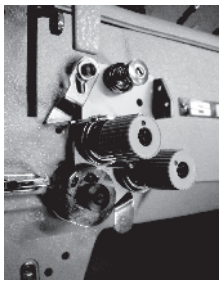

1本針用調子板

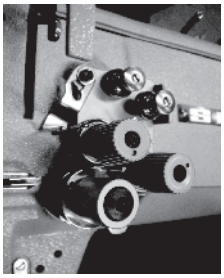

2本針用調子板

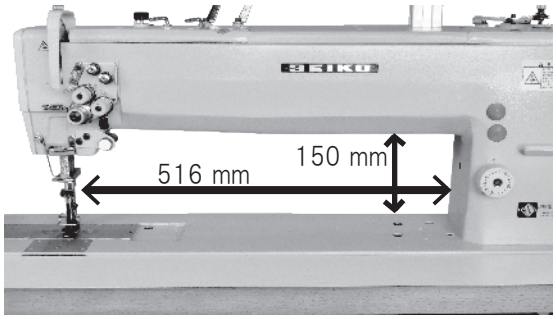

仕　様 (LSWNH-□)

機種名		8BL-20 8BL-20-BTFL	8BL-20-TA 8BL-20-TA-BTFL	28BL-20 28BL-20-BTFL	28BL-20-TA 28BL-20-TA-BTFL
針数		1本針		2本針	
最高縫速度		1,500 s.p.m.	1,300 s.p.m.	1,500 s.p.m.	1,300 s.p.m.
最大縫目長さ		10 mm(正逆共)			
押え上昇量	膝上げ	16 mm			
	手動	8.5 mm			
針棒ストローク		35.4 mm			
使用針		DPx17(#22) 135x17(#140)	DPx17(#24) 135x17(#180)	DPx17(#22) 135x17(#140)	DPx17(#24) 135x17(#180)
使用糸		#8 (標準)	#5 (標準)	#8 (標準)	#5 (標準)
使用かま		水平全回転2倍かま			
押え金交互運動量		3～6 mm (標準 4 mm)			
天秤		スライド天秤			
給油方式		半自動給油			
ベッドサイズ		780 x 178 mm			
フトコロ広さ		516 x 150 mm			
モーター		クラッチモーター			
頭部重量		65 Kg (**BTFL**は66 Kg)		67 Kg (**BTFL**は68 Kg)	

●性能改良のため仕様･外観を変更することがあります。
●縫製作業上の諸問題についてはお気軽にご相談下さい。

SEIKO
セイコーミシン株式会社
本　社：〒273-0018　千葉県船橋市栄町2-13-6
ＴＥＬ：047-420-3561
ＦＡＸ：047-420-3560
E-Mail：eigyo@seiko-sewing.co.jp

このカタログの記載内容は2019年 7月 現在のものです。

http://www.seiko-sewing.co.jp/

SK-2B-20-1

極厚物用・垂直全回転大型かま・返し縫付・20インチロングアーム・
１本針本縫上下送りミシン

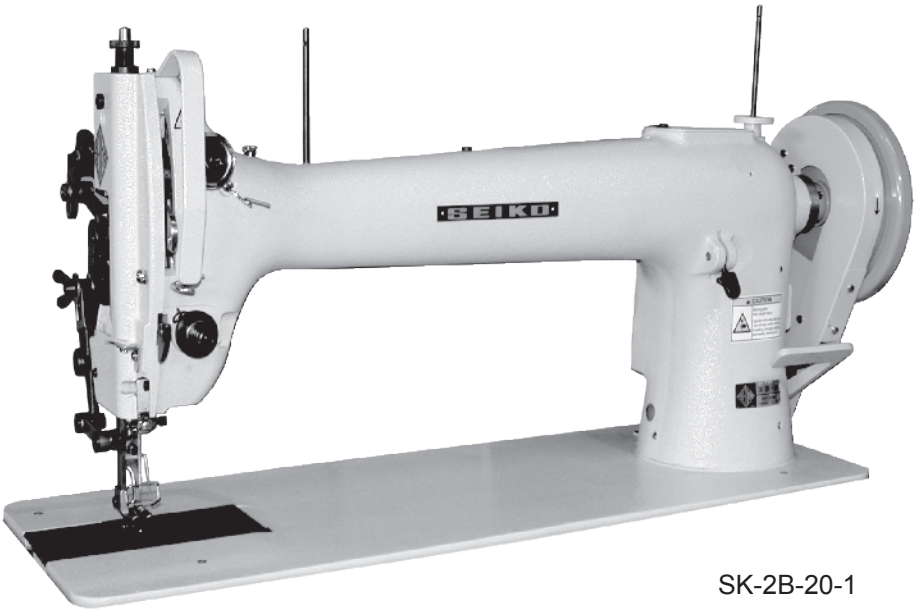

SK-2B-20-1

機 種 名

SK-2B-20-1

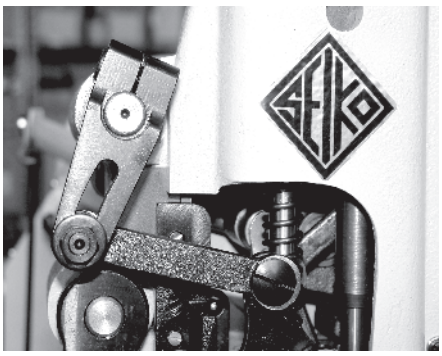

SK-2B-20-1の押え交互量調節機構

用　途

- 極厚物の革、帆、テント、防水布、重布等の様々な生地や合成素材などの縫製ができます。
- 武道具、馬具、安全ベルト、テント、シート、グローブ、バフ、厚物旅行カバン、フェルトシートなどの縫製に最適です。

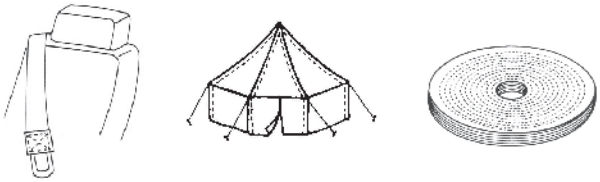

SK-2B-20-1

特　長

- SKシリーズは厚物専門メーカーのセイコーミシンが誇る可縫製の優れた極厚物用ミシンです。
- 垂直全回転大型かま（ボビンサイズ下図参照）
- 便利な返し縫レバー付

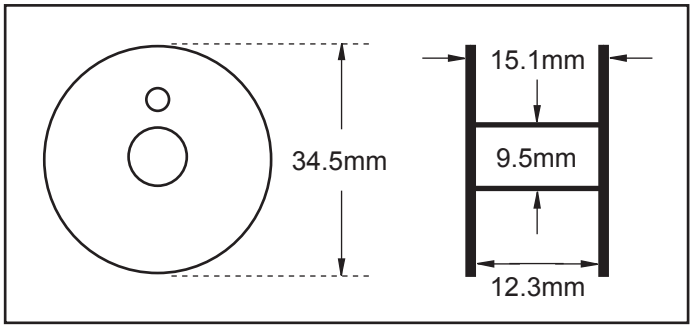

ボビンサイズ

仕　様

機種名		SK-2B-20-1
針数		1本針
最高縫速度		900 s.p.m.
最大縫目長さ		13 mm
押え上昇量	ペダル	14 mm
	手動	13 mm
針棒ストローク		50.8 mm
使用針		DD x 1 (#24) , 328 (#180)
使用糸		#0～#5 (#5 標準)
使用かま		垂直全回転大型かま
押え金交互運動量		3～6 mm (標準 4 mm)
天秤		リンク天秤
給油方式		手差し
ベッドサイズ		776 x 253 mm
フトコロ広さ		510 x 190 mm
モーター		クラッチモーター
頭部重量		71 Kg

●性能改良のため仕様・外観を変更することがあります。
●縫製作業上の諸問題についてはお気軽にご相談下さい。

SEIKO
セイコーミシン株式会社

本　社：〒273-0018　千葉県船橋市栄町2-13-6
T E L：047-420-3561
F A X：047-420-3560
E-Mail：eigyo@seiko-sewing.co.jp

このカタログの記載内容は2016年4月現在のものです。

http://www.seiko-sewing.co.jp/

LDA シリーズ

高速度・送り出し腕・二重環縫・下送りミシン

LDA-T26-1

機 種 名

LDA-L26-1
２本針・薄物用

LDA-T26-1
２本針・厚物用

LDA-T26-1

用　途

- 薄物から厚物まで縫製できます。
- ワイシャツ、シャツ、ジーンズ、下着、制服、コートなど、筒状の衣類の縫製に適しています。

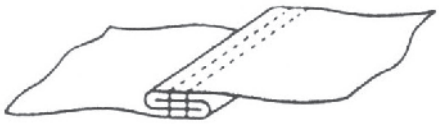

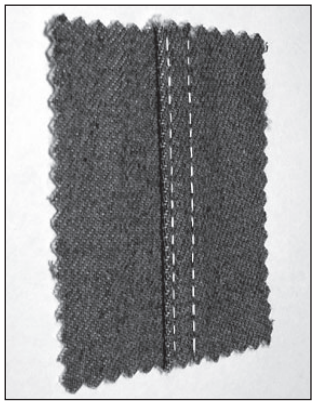

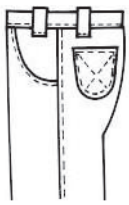

特　長

- 完全自動給油
- 送り出し腕形状のため作業スペースが広く楽に作業できます。
- 送り調整とルーパー調整が容易にできます。
- オイル循環はオイル窓から確認できます。
- タイミングベルトを使用しているため、ズレがなくスムーズで安定した力を伝達します。
- 下糸通しは開閉カバー付のため容易にできます。

仕　様 (LDA-□)

機種名	L26-1	T26-1
針数	2本針	
最高縫速度	6,500 s.p.m.	5,000 s.p.m.
最大縫目長さ	2.5 mm	4.2 mm
押え上昇量	6.4 mm	8 mm
針棒ストローク	27 mm	33.3 mm
使用針	TVx7 (#16) , 149x7 (#100)	TVx3 (#21) , 149x3 (#130)
使用糸	#40 (標準)	#20 (標準)
給油方式	完全自動給油	
モーター	クラッチモーター	
頭部重量	49 Kg	

●性能改良のため仕様・外観を変更することがあります。
●縫製作業上の諸問題についてはお気軽にご相談下さい。

ゲージサイズ

機種名	ゲージサイズ
L26-1	標準: 3/16″(4.8 mm) , 1/4″(6.4 mm)
T26-1	標準: 3/16″(4.8 mm) , 1/4″(6.4 mm)

SEIKO
セイコーミシン株式会社
本　社 : 〒273-0018　千葉県船橋市栄町2-13-6
T E L : 047-420-3561
F A X : 047-420-3560
E-Mail : eigyo@seiko-sewing.co.jp

このカタログの記載内容は2016年 4月 現在のものです。

http://www.seiko-sewing.co.jp/

LD シリーズ

高速度・二重環縫ミシン

LD-27R

機 種 名

LD-7
1本針・針送り・下送り

LD-27
2本針・針送り・下送り

LD-37
3本針・針送り・下送り

LD-47
4本針・針送り・下送り

LD-57
5本針・針送り・下送り

LD-67
6本針・針送り・下送り

LD-8
1本針・総合送り

LD-28
2本針・総合送り

LD-38
3本針・総合送り

LD-48
4本針・総合送り

LD-58
5本針・総合送り

LD-68
6本針・総合送り

用　途

- 中厚から厚物までの革、帆、テント、デニム等の生地や合成素材などの縫製ができます。
- 自動車内装、軍手、ズボン、カーペット、マットレス、メッシュシートなどの縫製に適しています。

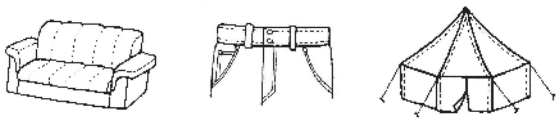

特　長

- 可倒式ルーパーの採用で下糸を通し易くしています。
- 二重環縫いはボビンを使用しないため、下糸交換などの煩わしい作業がありません。
- 超ロングアームタイプとしてSSLDシリーズ(2～18本針)あります。
- オプションのプーラー(R)は送り量と同調しているため、安定した縫製ができます。
- 縫目長さを7.5mm～10mmとするCS仕様があります。(LD-8のみ)

仕　様 (LD-□)

機種名		□7	□8
針数		1～6本針	1～6本針
最高縫速度		3,000 s.p.m.	
最大縫目長さ		7.5 mm	
押え上昇量	膝上げ	13 mm	
	手動	8 mm	
針棒ストローク		35 mm	
使用針		DVx59 (#22), 62x59 (#140)	
使用糸		#8 (標準)	
押え金交互運動量		—	1.8～3.5 mm (標準 2.5 mm)
天秤		針棒天秤	
給油方式		半自動給油	
ベッドサイズ		518 x 177 mm	
フトコロ広さ		270 x 135 mm	
モーター		クラッチモーター	
頭部重量		43Kg	

●性能改良のため仕様・外観を変更することがあります。
●縫製作業上の諸問題についてはお気軽にご相談下さい。

ゲージサイズ (LD-□)

機種名	ゲージサイズ
27 , 28	標準: 1/4″(6.4 mm), 5/16″(7.9 mm), 3/8″(9.5 mm), 1/2″(12.7 mm)

※2～6本針仕様は、最大幅60mm以内で御見積りになります。

SEIKO
セイコーミシン株式会社
本　社：〒273-0018　千葉県船橋市栄町2-13-6
T E L：047-420-3561
F A X：047-420-3560
E-Mail：eigyo@seiko-sewing.co.jp

このカタログの記載内容は2016年 4月 現在のものです。

http://www.seiko-sewing.co.jp/

SSLD シリーズ

厚物用・スペシャルロングアーム・プーラー付・
多針二重環縫総合送りミシン

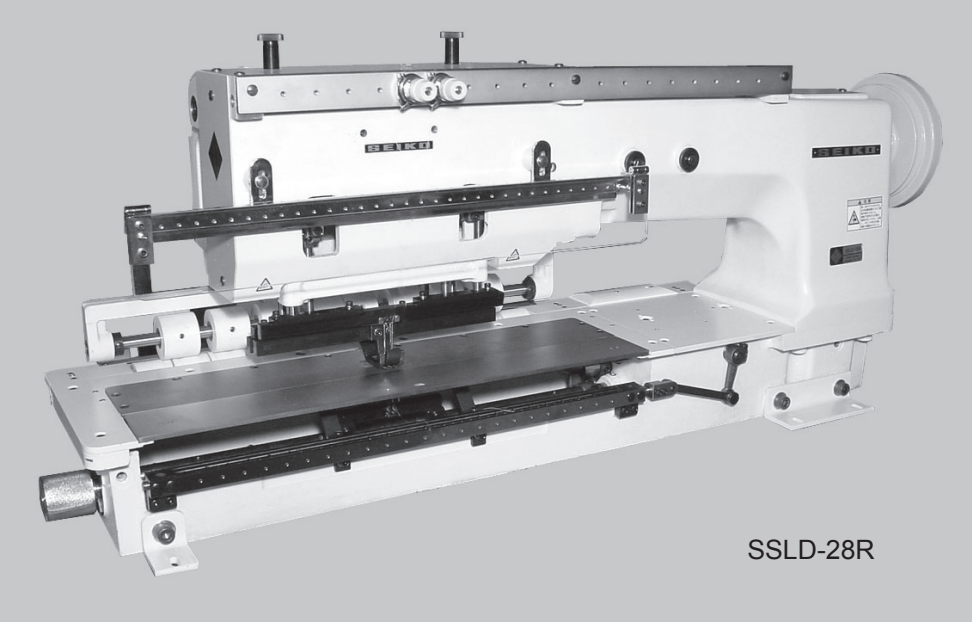

SSLD-28R

機 種 名

2～18 **SSLD-□8R**
2～9本針

2～18 **SSLD-□□8R**
10～18本針

＊ 最小針幅は1/4"(6.4mm)です。

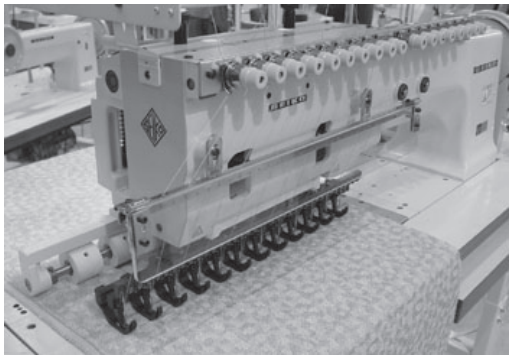
SSLD-128R-FL

用　途

- 中厚から厚物までの革、帆、テント、デニム等の生地や合成素材などの縫製ができます。
- 自動車内装、カーペット、マットレスなどの縫製に最適です。

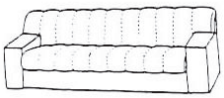

特　長

- 超ロングアームならではのフトコロ広さは508mmあります。
- この総合送り機構 は極厚物や送りにくい材質も確実に送ります。
  また、送り効率を高めるために先引きプーラーを標準装備しています。
- 二重環縫いはボビンを使用しないため、下糸交換などの煩わしい作業がありません。
- 自動押え上げ装置(FL)をオプション設定しています。
- 最大針幅(両端の幅)18インチ(460mm)までの範囲内で特殊ゲージパーツ(2本～70本針)の製作が
  対応可能です。但し機能上の理由により、一度に縫製できる針数は最大で18本となります。

仕　様

機種名	SSLD シリーズ
針数	2～18 本針
最高縫速度	1,200 s.p.m.
最大縫目長さ	9 mm
押え上昇量	15 mm
針棒ストローク	39 mm
使用針	DV x 59 (#22), 62 x 59 (#140)
使用糸	#8 (標準)
押え金交互運動量	2 ～ 5.8 mm (標準 3.6 mm)
天秤	針棒天秤
給油方式	半自動給油
ベッドサイズ	980 x 190 mm
フトコロ広さ	508 x 122 mm
モーター	クラッチモーター

●性能改良のため仕様・外観を変更することがあります。
●縫製作業上の諸問題についてはお気軽にご相談下さい。

SEIKO
セイコーミシン株式会社
本　社：〒273-0018　千葉県船橋市栄町2-13-6
T E L：047-420-3561
F A X：047-420-3560
E-Mail：eigyo@seiko-sewing.co.jp

このカタログの記載内容は2016年 4月 現在のものです。

http://www.seiko-sewing.co.jp/

SAM-22

極厚物用・半回転大型シャトルかま・糸切り・電子プログラミングミシン

SAM-22

機種名

SAM-22

用　途

- 極厚物の縫製に最適です。
- 極厚物テント、シート、帆、安全ベルト、キャンバス、武道具、馬具、パラシュート、気球等の縫製に適しています。

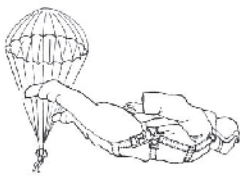

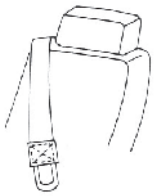

特　長

- 縫製パターンは内蔵メモリ、USBメモリに保存でき、最大針数は20,000針まで記憶します。
- 極厚素材もプログラムされたX-Y移動により確実に縫製できます。
- 縫い目長さは0.1mm～13.0mmです。
- 押え金は空気圧制御式になっていますので、確実に縫製物を押えます。
- 半回転大型シャトルかまの採用で、太糸縫製においても下糸交換の頻度を少なくします。
- 糸切り方式は熱切断方式を採用していますので、極太糸でもきれいに切断します。

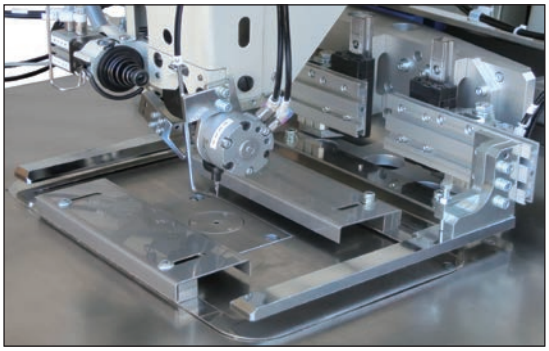

クランプ装置

仕　様

機種名	SAM-22
針数	1本針
最高縫速度	600 s.p.m.
最大縫目長さ	13 mm
針棒ストローク	66 mm
使用針	Schmetz　1000H #250（標準）
使用糸	#0（標準）～ #00
使用かま	半回転大型シャトルかま
中押え上昇量	38 mm
外押え上昇量	28 mm
最大縫製面積	(X)250 mm × (Y)150 mm（標準）
拡大縮小機能	X･Y軸各々10%～200%（1%ステップ毎可変）
糸切り方式	熱切断方式
天秤	カム式天秤
給油方式	自動給油(一部手差し)
主軸モーター	ACサーボモーター
電源	単相　AC200-240V

●性能改良のため仕様･外観を変更することがあります。
●縫製作業上の諸問題についてはお気軽にご相談下さい。

SEIKO
セイコーミシン株式会社
本　社：〒273-0018　千葉県船橋市栄町2-13-6
T E L：047-420-3561
F A X：047-420-3560
E-Mail：eigyo@seiko-sewing.co.jp

このカタログの記載内容は2017年 5月 現在のものです。

http://www.seiko-sewing.co.jp/

SAM-40

２本針本縫総合送り・ポストベッド・水平全回転２倍かま・
自動押え上げ装置付き・飾り縫ミシン

SAM-40

機 種 名

SAM-40

用　途

- ソフトレザー、ビニール、合成素材、皮革等の縫製ができます。
- カーシート、シートカバー、家具等の縫製に適しています。

特　長

- 多彩な縫製パターン
  ＊12種類の縫製パターンが標準で登録されています。
  ＊ユーザーによる縫製パターンの追加登録が可能です。(最大99パターン)
- タッチパネルによる簡単な操作
- 最大10mmの大きな縫目長さ

縫製パターン

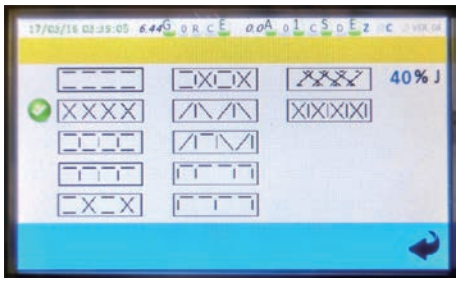

タッチパネルと標準縫製パターン

仕　様

機種名		SAM-40
針数		2本針
最高縫速度		450 s.p.m.
最大縫目長さ		10 mm
押え上昇量	手動	9 mm
	自動押え上げ	16 mm
針棒ストローク		34 mm
使用針		PF x 134KS #21～#23 (標準 #23)
使用糸		#20 ～ #1 (標準 #5)
使用かま		水平全回転2倍かま
ポスト高さ		178 mm
天秤		リンク天秤
押え金交互運動量		1～7 mm
送り量変更方式		タッチパネルによる変更
下糸巻方式		頭部内蔵式
自動押え上げ装置		エアシリンダー方式
安全装置		標準装備
給油方式		半自動給油
ベッドサイズ		475 x 178 mm
フトコロ広さ		260 x 120 mm
モーター		ACサーボモーター

●性能改良のため仕様･外観を変更することがあります。
●縫製作業上の諸問題についてはお気軽にご相談下さい。

SEIKO
セイコーミシン株式会社
本　社：〒273-0018　千葉県船橋市栄町2-13-6
ＴＥＬ：047-420-3561
ＦＡＸ：047-420-3560
E-Mail：eigyo@seiko-sewing.co.jp

このカタログの記載内容は2016年4月現在のものです。

http://www.seiko-sewing.co.jp/

HVP-i70

ＡＣサーボモーター

特　長

- セイコーモデルに適した使いやすいモーター。
  （最初にマシンコードを入力するだけでミシンに最適な設定が出来ます。）
- 低騒音、低振動、低消費電力型モーター。
- 高い停止精度。
- 検出器がダメージを受けても、クラッチモーター仕様で運転でき、返し縫、押え上げソレノイドも機能します。
- CE基準に適合。
- ソレノイド出力に過電流防止装置付。
- パラメーターの設定により多様な対応が可能。
- 内蔵ソフトによる過電流、過電圧、電圧低下防止機能付。
- タイマーによる自動運転機能付。
- エラーコード表示機能付。

寸　法

コントロールボックス

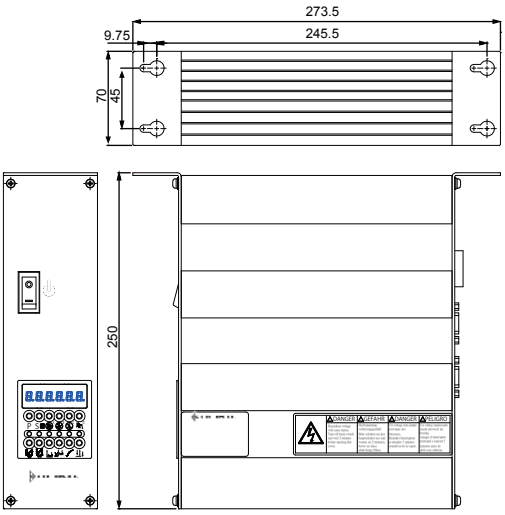

オプションパーツ

スピードコントロールユニット

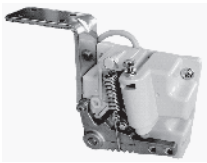

Scu-1

検出器

600-32

操作パネル

C-300

立ち作業用ペダル

SOP-6H

仕　様

回転数(r.p.m.)	3,500
出力(W)	750
電圧(V)	単相 100～120/200～240
プーリーサイズ(mm)	55～85
出力軸(mm)	ストレート軸 Φ14
重量(Kg)	10.9
梱包サイズ(mm)	400 L X 320 W X 430 H

- 針上げ /針下げ
- スロースタート
- 自動押え上げ
- 自動糸切り
- 自動返し縫
- クライミング機構
- デュアルステッチ機構
- DC12Vランプ用出力

SEIKO
セイコーミシン株式会社
本　社：〒273-0018　千葉県船橋市栄町2-13-6
T E L：047-420-3561
F A X：047-420-3560
E-Mail：eigyo@seiko-sewing.co.jp

このカタログの記載内容は2016年 4月 現在のものです。

http://www.seiko-sewing.co.jp/

HVP-i90

ＡＣサーボモーター

特　長

- 厚物用セイコーモデルに適した使いやすいモーター。
- CH、TH、SLH、JW-Aシリーズ等の大慣性ミシンでも安定した停止精度が得られます。
- 低騒音、低振動、低消費電力型モーター。
- CE基準に適合。
- ソレノイド出力に過電流防止装置付。
- パラメーターの設定により多様な対応が可能。
- ソフトとハードによる各種保護機能付。
- エラーコード表示機能付。

寸　法

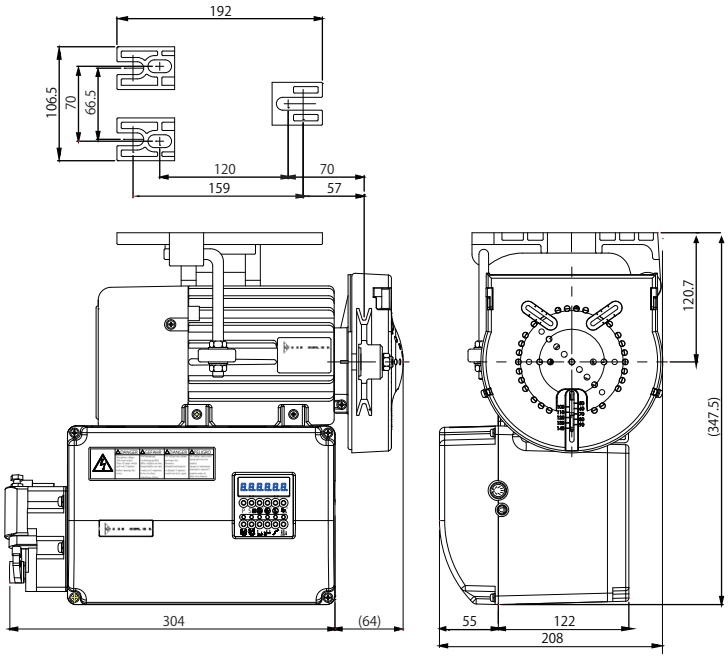

オプションパーツ

検出器	立ち作業用ペダル	操作パネル
600-32	SOP-6H	Standard　C-300M

仕　様

回転数(r.p.m.)	2,000
出力(W)	750
電圧(V)	単相 100～120/200～240
プーリーサイズ(mm)	65～130 (標準 65)
出力軸(mm)	テーパー軸
重量(Kg)	11.5
梱包サイズ(mm)	424 L X 409 W X 355 H

- 針上げ /針下げ
- スロースタート
- 自動押え上げ
- 自動糸切り
- 自動返し縫
- クライミング機構
- デュアルステッチ機構

SEIKO
セイコーミシン株式会社
本　社：〒273-0018　千葉県船橋市栄町2-13-6
T E L：047-420-3561
F A X：047-420-3560
E-Mail：eigyo@seiko-sewing.co.jp

このカタログの記載内容は2016年 4月 現在のものです。

http://www.seiko-sewing.co.jp/

セイコーミシン株式会社

所在地　〒273-0018
(本 社)　千葉県船橋市栄町2-13-6
ＴＥＬ　047-420-3561
ＦＡＸ　047-420-3560
E-mail　eigyo@seiko-sewing.co.jp
ＵＲＬ　http://www.seiko-sewing.co.jp/

2019年9月 発行